MURR ELEKTRONIK
stay connected

Universal Schaltgerätentstörmodul

Varistor, 230VAC/DC

230 V AC/DC
VDR
Andere Beschaltungen und Spannungen auf Anfrage.

Link zum Produkt

Abbildungen

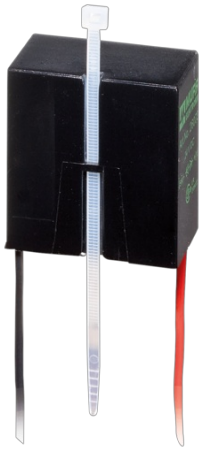

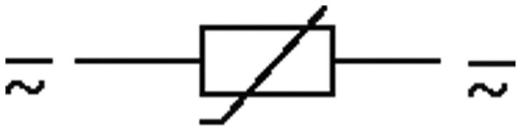

VDR

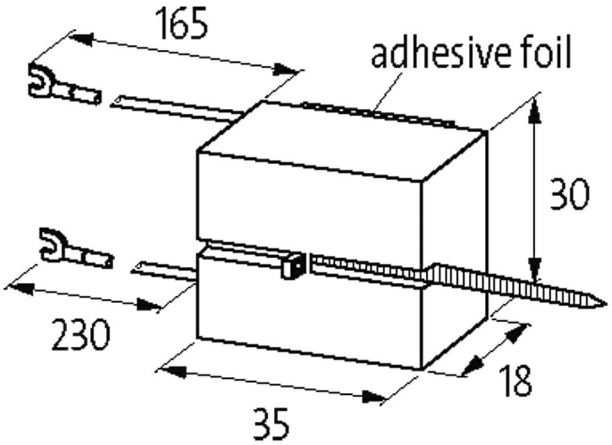

Abbildung stellvertretend

Technische Daten

Eingangsspannung	130...250 V AC/DC
Material	Kunststoff, schwer entflammbar (UL 94)
Bedämpfungsfaktor	ca. 1.5× UN
Anschlusslitzen	selbstsichernder Gabelkabelschuh
Halteleistung	200 W (VA)

Allgemeine Daten

Die in diesem Datenblatt enthaltenen Angaben wurden mit der größtmöglichen Sorgfalt erarbeitet.
Für Richtigkeit, Vollständigkeit und Aktualität ist die Haftung auf grobes Verschulden begrenzt. Stand: 03/22

Temperaturbereich	-20...+70 °C
Abmessungen H×B×T	35×30×18 mm
Passende Schaltgeräte	
	universal
Kaufmännische Daten	
EAN	4048879017183
eClass	27371013
Ursprungsland	CZ
Verpackungseinheit	1.000
Zolltarifnummer	85363010

Die in diesem Datenblatt enthaltenen Angaben wurden mit der größtmöglichen Sorgfalt erarbeitet.
Für Richtigkeit, Vollständigkeit und Aktualität ist die Haftung auf grobes Verschulden begrenzt. Stand: 03/22