MURR ELEKTRONIK
stay connected

Siemens Schaltgerätentstörmodul

Varistor, 230VAC/DC

230 V AC/DC
VDR
Andere Beschaltungen und Spannungen auf Anfrage.

Link zum Produkt

Abbildungen

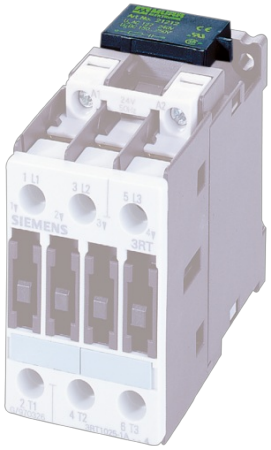

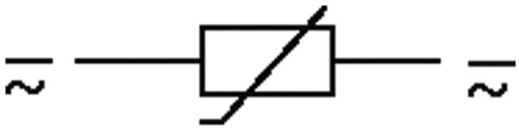

VDR

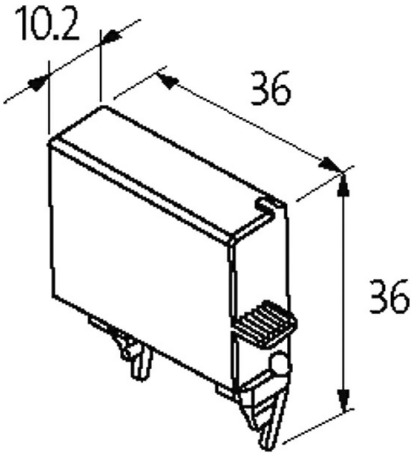

Abbildung stellvertretend

Technische Daten	
Eingangsspannung	150...250 V AC/DC
Allgemeine Daten	
Abmessungen H×B×T	36×36×10.2 mm
Passende Schaltgeräte	
	3 RT 1.3/1.4
	3 RT 10.24/25/26

Die in diesem Datenblatt enthaltenen Angaben wurden mit der größtmöglichen Sorgfalt erarbeitet.
Für Richtigkeit, Vollständigkeit und Aktualität ist die Haftung auf grobes Verschulden begrenzt. Stand: 03/22

Kaufmännische Daten	
EAN	4048879017510
eClass	27371013
Ursprungsland	CZ
Verpackungseinheit	1.000
Zolltarifnummer	85363010

Die in diesem Datenblatt enthaltenen Angaben wurden mit der größtmöglichen Sorgfalt erarbeitet.
Für Richtigkeit, Vollständigkeit und Aktualität ist die Haftung auf grobes Verschulden begrenzt. Stand: 03/22