MURR ELEKTRONIK
stay connected

Tłumik do stycznika Siemens VG 230 V

230 V AC/DC
VDR
Inne obwody i napięcia na życzenie.

Link do produktu

Ilustracje

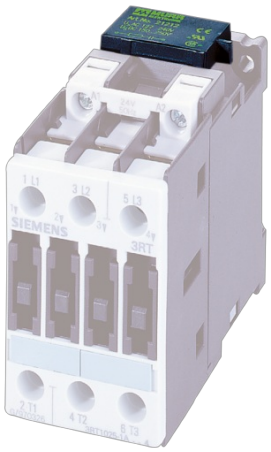

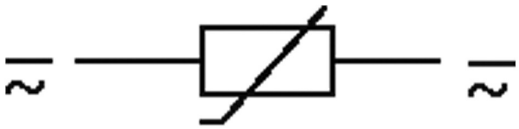

VDR

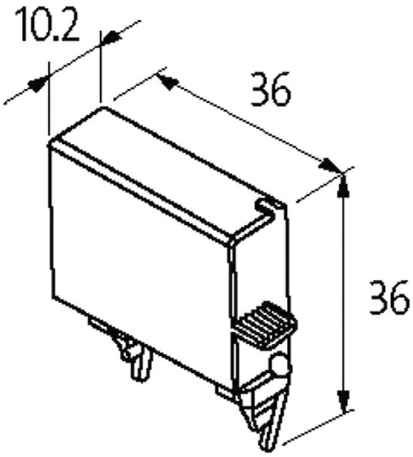

Ilustracja zastępcza

Dane techniczne

Napięcie wejściowe	150...250 V AC/DC

Dane ogólne

Wymiary (wys. × szer. × gł.)	36×36×10.2 mm

Pasujące łączniki

	3 RT 1.3/1.4
	3 RT 10.24/25/26

Dane handlowe

Informacje zawarte w niniejszej karcie charakterystyki zostały opracowane z największą starannością.
Odpowiedzialność co do poprawności, kompletności i aktualności jest ograniczona do rażącego przewinienia. Stan: 03/22

EAN	4048879017510
eClass	27371013
Jednostka pakowania	1.000
Kod taryfy celnej	85363010
Kraj pochodzenia	CZ

Informacje zawarte w niniejszej karcie charakterystyki zostały opracowane z największą starannością.
Odpowiedzialność co do poprawności, kompletności i aktualności jest ograniczona do rażącego przewinienia. Stan: 03/22