stay connected

LED-display red 230V AC/DC IP67

(czerwony)
230 V AC/DC
Stopień ochrony IP67
z ochroną dotykową

Link do produktu

Ilustracje

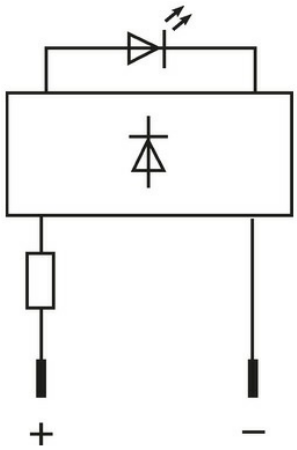

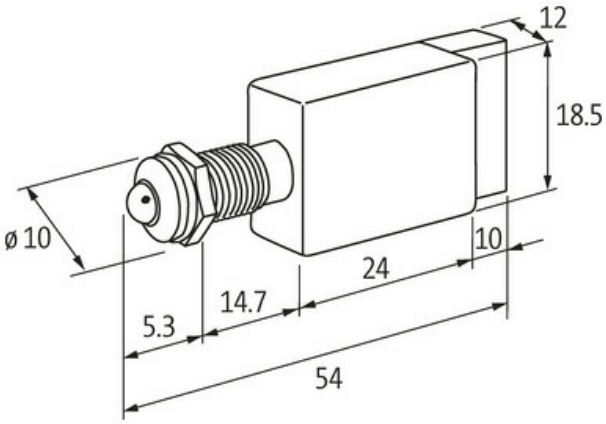

Ilustracja zastępcza

Dane techniczne	
Napięcie robocze	230 V AC ±10%
Pobór prądu	5 ±0.5 mA
Stopień ochrony (IEC 60529/EN 60529)	IP67
Dane ogólne	
Zakres temperatur	-40...+70 °C
Otwór w płycie czołowej Ø	8 mm
LED Ø	5 mm
Obudowa	Adapter - PCV, szary
Typ połączenia	Faston 2.8×0.8 mm
Wymiary (wys. × szer. × gł.)	18.5×12×54 mm
Dane handlowe	
EAN	4048879040754

Informacje zawarte w niniejszej karcie charakterystyki zostały opracowane z największą starannością.
Odpowiedzialność co do poprawności, kompletności i aktualności jest ograniczona do rażącego przewinienia. Stan: 03/22

eClass	27261590
Jednostka pakowania	10.000
Kod taryfy celnej	85318070
Kraj pochodzenia	DE

Informacje zawarte w niniejszej karcie charakterystyki zostały opracowane z największą starannością.
Odpowiedzialność co do poprawności, kompletności i aktualności jest ograniczona do rażącego przewinienia. Stan: 03/22