stay connected

Modlink MSDD-Set: Einbaurahmen 4000-68112-0000000,

Einsatz 4000-68000-0160000

Link zum Produkt

Abbildungen

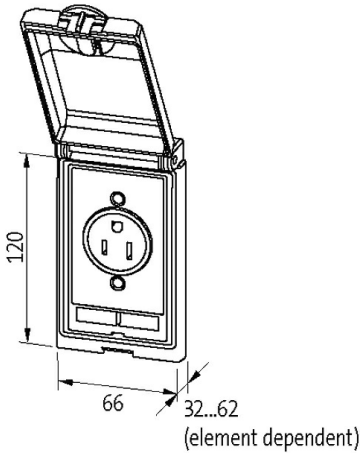

Abbildung stellvertretend

Rahmen	
geeignet für Einbau mit Wandstärke	1...5 mm
Schutzart	IP65
Gehäuse	Feinzinkdruckguss, KTL beschichtet
Temperaturbereich	-10...+60 °C (Lagertemperatur -25...+60 °C)

Deutschland (VDE)	
Betriebsspannung	230 V AC
Betriebsstrom	16 A
Polzahl	2 + PE
Anschlussart	Federkraftklemmen: max. 2× 2.5 mm² (AWG 14)

Kaufmännische Daten	
EAN	4048879036580
eClass	27189217
Ursprungsland	CZ
Verpackungseinheit	1
Zolltarifnummer	85389099

Die in diesem Datenblatt enthaltenen Angaben wurden mit der größtmöglichen Sorgfalt erarbeitet.
Für Richtigkeit, Vollständigkeit und Aktualität ist die Haftung auf grobes Verschulden begrenzt. Stand: 03/22