MURR ELEKTRONIK
stay connected

Moduł sieciowy MASI67

Konwerter z przewodu ASI o na 4xM12

Rozdzielacz pasywny MASI67
2× kabel profilowy na 4× M12 (żeński)
Konektory znajdują się w zakładce "Technika podłączania".
Obudowa jest całkowicie zalana.

Link do produktu

Ilustracje

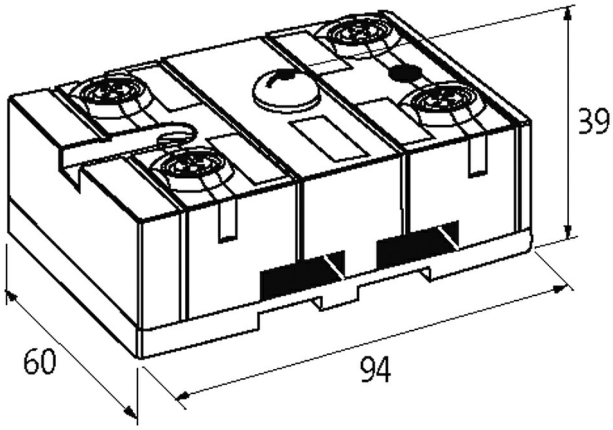

Ilustracja zastępcza

Dane techniczne	
Napięcie szyny (interfejs AS)	26.5...31.6 V DC
Zewnętrzne zasilanie	1× zasilany
Prąd przez gniazdo M12	max. 4 A
Prąd całkowity	max. 8 A
Dane ogólne	
Stopień ochrony	IP67
Typ montażu	Zatrzask na szynie DIN (EN 60715) lub przykręcany
Zakres temperatur	-20...+60 °C (temp. składowania -40...+80 °C)
Wymiary (wys. × szer. × gł.)	94×60×39 mm
Połączenie systemowe	
Komunikacja i zasilanie modułu	przez przewód systemowy interfejsu AS
Dane handlowe	
EAN	4048879049016
eClass	27279219
Jednostka pakowania	1
Kod taryfy celnej	85369010
Kraj pochodzenia	DE

Informacje zawarte w niniejszej karcie charakterystyki zostały opracowane z największą starannością.
Odpowiedzialność co do poprawności, kompletności i aktualności jest ograniczona do rażącego przewinienia. Stan: 03/22