stay connected

MTS 0063-230±15V/230V mit zusätz. 0 F.K.

Jednofazowy transformator sterujący i separacyjny
63 VA
Klasa izolacji T 40/B
Inne napięcia na życzenie.

Link do produktu

Ilustracje

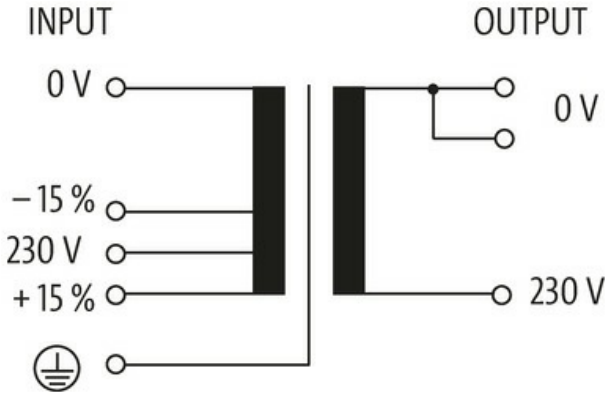

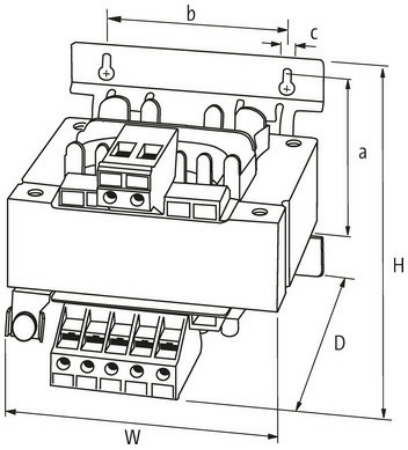

Ilustracja zastępcza

Dane ogólne	
Normy	EN 61558-2-4, EN 62041 category 0
Typ montażu	Montaż na śruby/szyna DIN
Zakres temperatur	-20...+40 °C (temp. składowania -40...+80 °C)
Napięcie probiercze izolacji	3.8 kV
Otwór Ø	4.8×8.4 mm
Wymiary montażowe a×b×c	56×56×4.8 mm
Wymiary (wys. × szer. × gł.)	92×79×93 mm
Wyjście	
Napięcie wyjściowe	230 V AC
Moc wyjściowa	63 VA
Wejście	

Informacje zawarte w niniejszej karcie charakterystyki zostały opracowane z największą starannością.
Odpowiedzialność co do poprawności, kompletności i aktualności jest ograniczona do rażącego przewinienia. Stan: 03/22

Napięcie wejściowe	230 V AC ±15 V AC
Prąd włączeniowy	2 A (230 V AC)
Prąd zwarciowy	2.64 A (230 V AC)
Prąd wejściowe	0.322 A (230 V AC)
Częstotliwość	50...60 Hz
Dane handlowe	
EAN	4048879301657
eClass	27031202
Jednostka pakowania	1.000
Kod taryfy celnej	85043180
Kraj pochodzenia	CZ

Informacje zawarte w niniejszej karcie charakterystyki zostały opracowane z największą starannością.
Odpowiedzialność co do poprawności, kompletności i aktualności jest ograniczona do rażącego przewinienia. Stan: 03/22