MURR ELEKTRONIK
stay connected

Lampka LED biała, 24V DC - 20 mA - M5 - IP40

(biały)
24 V DC

Link do produktu

Ilustracje

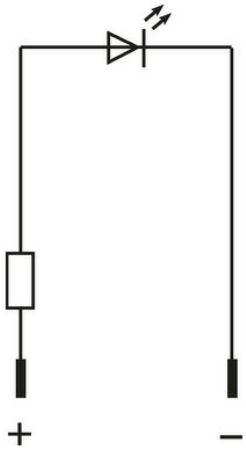

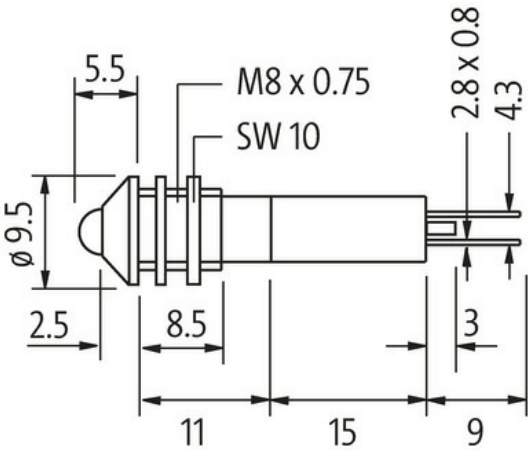

Ilustracja zastępcza

Dane techniczne	
Napięcie robocze	24 V DC ±15%
Pobór prądu	ok. 15 mA
Stopień ochrony (IEC 60529/EN 60529)	IP40
Dane ogólne	
Zakres temperatur	-40...+70 °C
Otwór w płycie czołowej Ø	8 mm
LED Ø	5 mm
Obudowa	Mosiądz, chromowany
Typ połączenia	Faston 2.8×0.8 mm
Wymiary (wys. × szer. × gł.)	9.5×9.5×77.5 mm
Dane handlowe	
EAN	4048879041072
eClass	27261590

Informacje zawarte w niniejszej karcie charakterystyki zostały opracowane z największą starannością.
Odpowiedzialność co do poprawności, kompletności i aktualności jest ograniczona do rażącego przewinienia. Stan: 03/22

Jednostka pakowania	10.000
Kod taryfy celnej	85318070
Kraj pochodzenia	DE

Informacje zawarte w niniejszej karcie charakterystyki zostały opracowane z największą starannością.
Odpowiedzialność co do poprawności, kompletności i aktualności jest ograniczona do rażącego przewinienia. Stan: 03/22