stay connected

Bramka PN/AS-i (1 Master) Spec. 3.0 Power 24

AS-Interface/EtherNet/IP
Gateway-Singlemaster
Power 24V
Specification 3.0
Diagnostyka przez magistralę
Zintegrowane rozdzielanie danych AS-I
Aktualne podręczniki, pliki GSD / typu dostępne są do pobrania na stronie www.murrelektronik.com
Pozostałe bramy dostępne na życzenie.

Link do produktu

Ilustracje

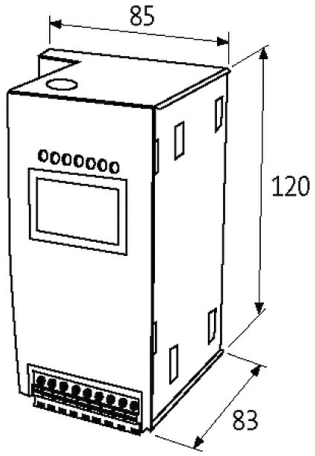

Ilustracja zastępcza

Dane ogólne

Normy	EN 61131-2, EN 62026-2, EN 61000-6-2, EN 61000-6-4
Typ montażu	Zatrzask na szynie DIN (EN 60715)
Zakres temperatur	0...+55 °C (temp. składowania -25...+85 °C)
Napięcie probiercze izolacji	min. 500 V
Stopień ochrony	IP20
Wymiary (wys. × szer. × gł.)	120×85×83 mm

Magistrala sieciowa

Szybkość transmisji	10/100 Mbps
Typ	EtherNet/IP (IEEE 802.3)

AS-Interface

Prąd roboczy	max. 250 mA (AS-Interface)
Interfejs szeregowy/diagnostyka	RJ45/magistrala
Czas cyklu	150 µs × (liczba urządzeń Slave + 2)
Port magistrali	z przodu przez zaciski sprężynowe 0.5...1.5 mm²
Liczba urządzeń typu Slave	max. 62
Specification	3.0
Napięcie robocze	24 V DC (20...30.6 V DC - PELV)

Funkcje

Informacje zawarte w niniejszej karcie charakterystyki zostały opracowane z największą starannością.
Odpowiedzialność co do poprawności, kompletności i aktualności jest ograniczona do rażącego przewinienia. Stan: 03/22

-	Gateway-Singlemaster
-	Wykrywanie zdublowanego adresu AS-I
-	Zintegrowane rozdzielanie danych AS-I
-	Zintegrowany detektor EMC AS-I
Przyłącza	
Magistrala sieciowa	RJ45
Dane handlowe	
EAN	4048879496674
eClass	27242208
Jednostka pakowania	1.000
Kod taryfy celnej	85176200
Kraj pochodzenia	DE

Informacje zawarte w niniejszej karcie charakterystyki zostały opracowane z największą starannością.
Odpowiedzialność co do poprawności, kompletności i aktualności jest ograniczona do rażącego przewinienia. Stan: 03/22