stay connected

Moduł sieciowy MASI68 DI4/0,2A AB 4xM8

Moduł kompaktowy
DI4 - 0.18 A (C) - 4× M8 (AB)
Konektory znajdują się w zakładce "Technika podłączania".
Obudowa jest całkowicie zalana.

Link do produktu

Ilustracje

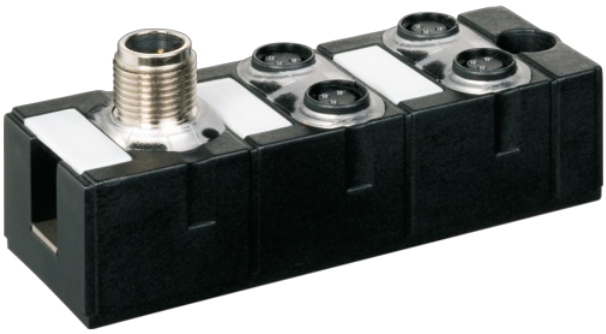

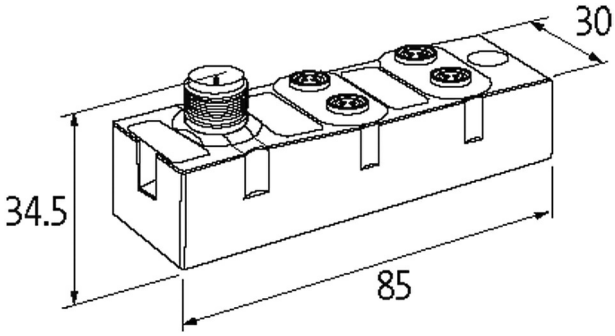

Ilustracja zastępcza

Dane techniczne	
Napięcie szyny (interfejs AS)	26.5...31.6 V DC
Profil (kod IO/ID/ID2)	S-0.A.2
Adresowanie	przez Mastera lub port M12 i programator
Zakres adresów	1...62 (1...31 A lub B)
Prąd całkowity	max. 250 mA
Dane ogólne	
Typ montażu	przykręcany
Zakres temperatur	-20...+60 °C (temp. składowania -20...+70 °C)
Stopień ochrony	IP68
Wymiary (wys. × szer. × gł.)	85×30×34.5 mm
Wejście	
Zasilanie czujnika US	max. 180 mA z interfejsu AS (odporne na zwarcie i przeciążenie)
Typ	dla czujników 3-przewodowych lub przełączników mechanicznych, PNP
Przyłącza	
Magistrala sieciowa	Kodowanie A
Porty I/O	M8, 3-piny
Diagnostyka	
Stan komunikacyjny	przez LED
Diagnostyka przez LED	na moduł
Monitorowanie - bez napięcia	tak
Dane handlowe	
EAN	4048879048835
eClass	27242604
Jednostka pakowania	1.000

Informacje zawarte w niniejszej karcie charakterystyki zostały opracowane z największą starannością.
Odpowiedzialność co do poprawności, kompletności i aktualności jest ograniczona do rażącego przewinienia. Stan: 03/22

Kod taryfy celnej	85176200
Kraj pochodzenia	DE

Informacje zawarte w niniejszej karcie charakterystyki zostały opracowane z największą starannością.
Odpowiedzialność co do poprawności, kompletności i aktualności jest ograniczona do rażącego przewinienia. Stan: 03/22