stay connected

MSDD set contains:

4000-68113-0000000 (Frame single IP65 matt nick.)

Link do produktu

Ilustracje

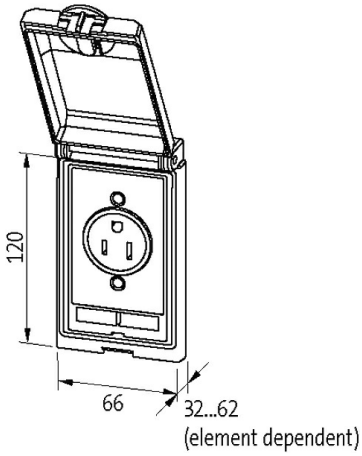

Ilustracja zastępcza

Ramka	
nadaje się do zabudowy z grubością ścianki	1...5 mm
Stopień ochrony	IP65
Obudowa	Odlew ciśnieniowy cynkowy rektyfikowany, z wykończoną powierzchnią
Zakres temperatur	-10...+60 °C (temp. składowania -25...+60 °C)
SUB-D9	
Napięcie robocze	48 V AC/DC
Napięcie robocze (UL Rating)	max. 30 V AC/42.4 V DC
Prąd roboczy	3 A
Prąd roboczy (UL Rating)	max. 175 mA
Liczba biegunów	9-piny
Podłączenie przednie	SUB-D (żeński)
Podłączenie tylne	SUB-D (męski)
Blokowanie slotów	UNC 4...40 palcowe
Dane handlowe	
EAN	4048879036283

Informacje zawarte w niniejszej karcie charakterystyki zostały opracowane z największą starannością.
Odpowiedzialność co do poprawności, kompletności i aktualności jest ograniczona do rażącego przewinienia. Stan: 03/22

eClass	27189217
Jednostka pakowania	1
Kod taryfy celnej	85366990
Kraj pochodzenia	CZ

Informacje zawarte w niniejszej karcie charakterystyki zostały opracowane z największą starannością.
Odpowiedzialność co do poprawności, kompletności i aktualności jest ograniczona do rażącego przewinienia. Stan: 03/22