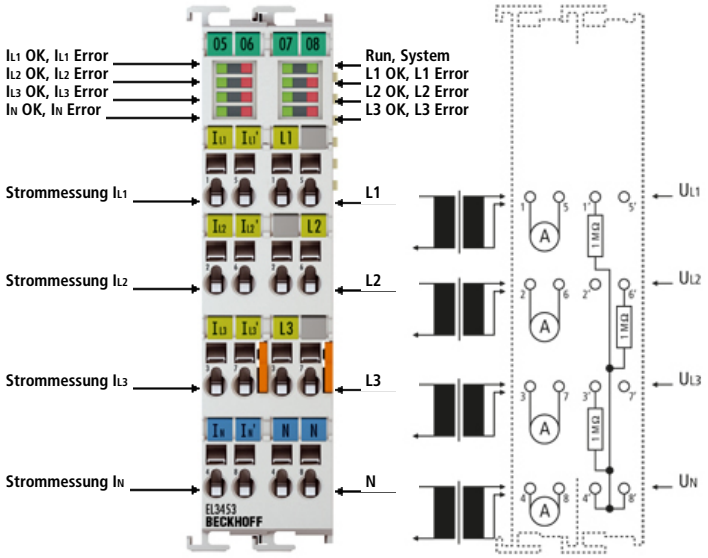

Draufsicht Kontaktbelegung

EL3453 | 3-Phasen-Leistungsmessklemme bis 690 V AC mit erweiterter Funktion

Die EtherCAT-Leistungsmessklemme EL3453 ist eine Weiterentwicklung der EL3413. Mit max. 690 V AC sind die Spannungseingänge für die direkte Überwachung leistungsstarker Generatoren, wie z. B. in der Windindustrie üblich, optimiert. Ein vorgeschalteter Spannungswandler ist nicht erforderlich. Die vier Stromeingänge sind galvanisch voneinander getrennt und erlauben den Einsatz der Klemme in allen üblichen geerdeten Stromwandlerschaltungen wie 2- oder 3-Wandleranordnung in Stern- oder Dreieckschaltung inkl. Nullleiterstrommessung. Einfache Netzanalysen werden von der EL3453 bis zur 63. Harmonischen Oberschwingungsanalyse durchgeführt oder zur vereinfachten Diagnose im Power Quality Factor zusammengefasst. Der Oberschwingungsanteil kann wie alle Messwerte der Klemme über die Prozessdaten ausgelesen werden.

Technische Daten	EL3453
Anzahl Eingänge	4 x Strom, 3 x Spannung
Technik	3-phasige Leistungsmessung
Oversampling-Faktor	–
Distributed-Clocks	optional
Wandlungszeit	netzsynchron
Messwerte	Strom, Spannung, Wirkleistung, Blindleistung, Scheinleistung, Wirkenergie, Blindenergie, Scheinenergie, cos , Frequenz, THD, Oberschwingung (bis zur 63. Oberschwingung)
Messspannung	max. 690 V AC 3~ (ULx-N: max. 400 V AC)
Messstrom	einstellbar, 100 mA, 1 A (Default), 5 A; potenzialfrei
Messfehler	0,3 % bezogen auf den Messbereichsendwert (U/I), 0,6 % berechnete Werte (siehe Dokumentation)
Updatezeit	netzsynchron
Potenzialtrennung	4500 V
Stromaufn. Powerkontakte	–
Besondere Eigenschaften	einphasiger Betrieb möglich, Netzwächter-Funktionalität, präzise Strom- und Spannungsnulldurchgangsbestimmung
Betriebs-/Lagertemperatur	0…+55 °C/-25…+85 °C
Relative Feuchte	95 % ohne Betauung
Schwingungs-/Schockfestigkeit	gemäß EN 60068-2-6/EN 60068-2-27
EMV-Festigkeit/-Aussendung	gemäß EN 61000-6-2/EN 61000-6-4
Zulassungen	CE

Produktankündigung	voraussichtliche Markteinführung im 4. Quartal 2018