Bestellbezeichnung

ML17-8-H-100-RT/115/136

Reflexionslichttaster HGA

mit 2 m Festkabel

Merkmale

- Kompaktes, Universalgehäuse
- LEDs von allen Seiten gut sichtbar
- Sehr geringe Farbempfindlichkeit
- Sonderbauform für M18-Frontbefestigung oder an seitlicher Befestigungsbohrung
- Robustes, wasserdichtes Kunststoffgehäuse
- Manipulationssichere Version da keine Einstellmöglichkeiten

Abmessungen

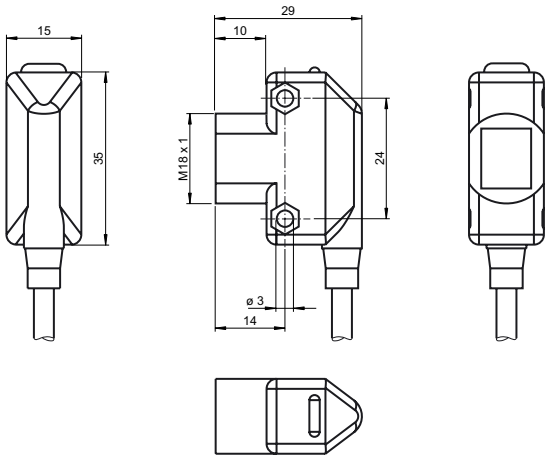

Elektrischer Anschluss

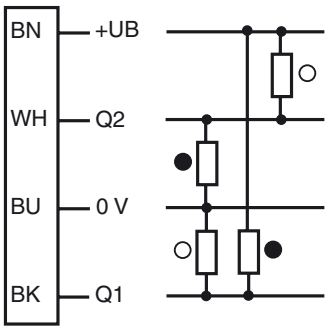

○ = Hellschaltung
● = Dunkelschaltung

Anzeigen/Bedienelemente

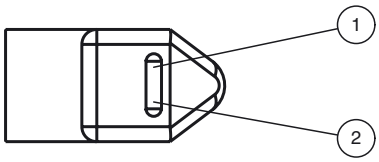

1	Signalanzeige	gelb
2	Betriebsanzeige	grün

Veröffentlichungsdatum: 2019-11-18 20:23 Ausgabedatum: 2019-11-18 905787_ger.xml

Technische Daten

Allgemeine Daten		
Tastbereich		10 ... 100 mm
Hintergrundausblendung		ab 125 mm
Referenzobjekt		Standardschwarz, 100 mm x 100 mm
Lichtsender		LED
Lichtart		rot, Wechsellicht , 640 nm
Schwarz-/Weiß-Differenz (6%/90%)		≤ 15 %
Lichtfleckdurchmesser		≤ 6 mm bei 100 mm
Öffnungswinkel		≤ 4 °
Fremdlichtgrenze		≤ 40000 Lux
Anzeigen/Bedienelemente		
Betriebsanzeige		grüne LED , Dauerlicht : Power on grüne LED , blinkend: Kurzschluss-/Überlastanzeige
Funktionsanzeige		LED gelb, leuchtet bei belichtetem Empfänger
Elektrische Daten		
Betriebsspannung	U_B	10 ... 30 V DC , class 2
Welligkeit		max. 10 %
Leerlaufstrom	I_0	< 30 mA
Bereitschaftsverzug	t_v	≤ 100 ms
Ausgang		
Schaltungsart		hell-/dunkelschaltend
Signalausgang		2 Gegentaktausgänge, kurzschlussfest, verpolgeschützt, überspannungsfest
Schaltspannung		max. 30 V DC
Schaltstrom		max. 100 mA
Spannungsfall	U_d	≤ 2,5 V DC
Schaltfrequenz	f	500 Hz
Ansprechzeit		≤ 1 ms
Konformität		
Produktnorm		EN 60947-5-2
Umgebungsbedingungen		
Umgebungstemperatur		-20 ... 55 °C (-4 ... 131 °F)
Lagertemperatur		-20 ... 70 °C (-4 ... 158 °F)
Mechanische Daten		
Gehäusebreite		15 mm
Gehäusehöhe		34,5 mm
Schutzart		IP67
Anschluss		2 m PVC-Kabel
Material		
Gehäuse		ABS
Lichtaustritt		Acryl
Masse		ca. 40 g

Zulassungen und Zertifikate	
UL-Zulassung	cULus
CCC-Zulassung	Produkte, deren max. Betriebsspannung ≤36 V ist, sind nicht zulassungspflichtig und daher nicht mit einer CCC-Kennzeichnung versehen.

Kurven/Diagramme

Charakteristische Ansprechkurve

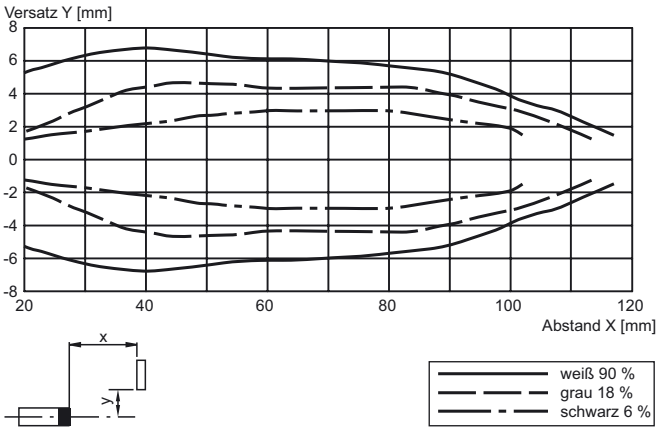

Zubehör

OMH-ML17-EZ
Haltewinkel

OMH-ML17
Haltewinkel

OMH-ML17-1
Haltewinkel

Weiteres Zubehör finden Sie im Internet.

Veröffentlichungsdatum: 2019-11-18 20:23 Ausgabedatum: 2019-11-18 905787_ger.xml

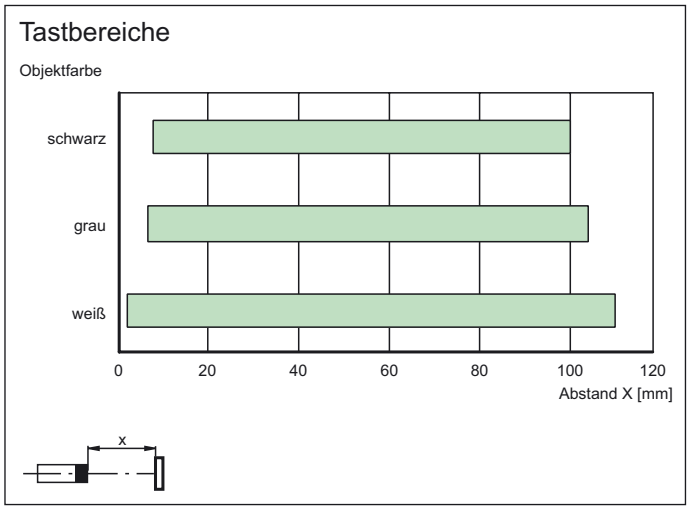

Veröffentlichungsdatum: 2019-11-18 20:23 Ausgabedatum: 2019-11-18 905787_ger.xml