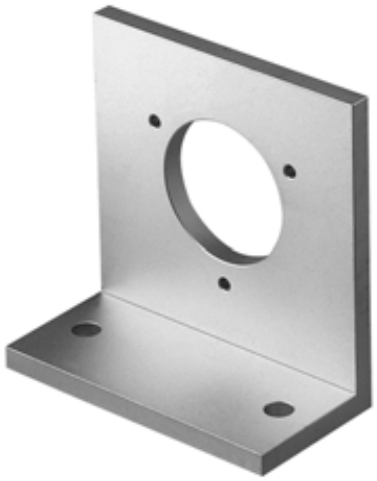

## Abmessungen

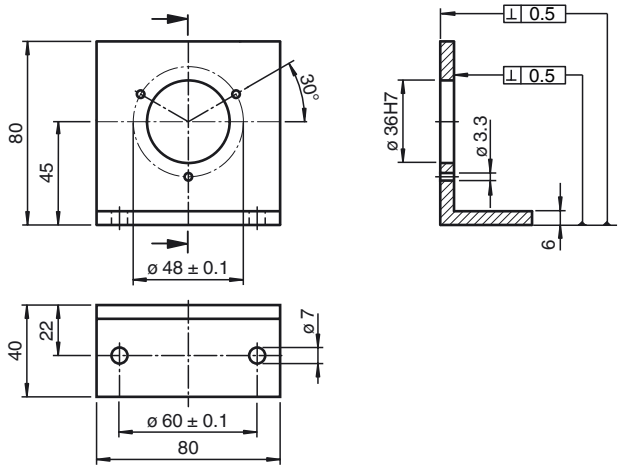


## Technische Daten

## Bestellbezeichnung

**9203**

Winkelflansch

Veröffentlichungsdatum: 2019-07-12 14:10 Ausgabedatum: 2019-07-12 040625_ger.xml