Abmessungen

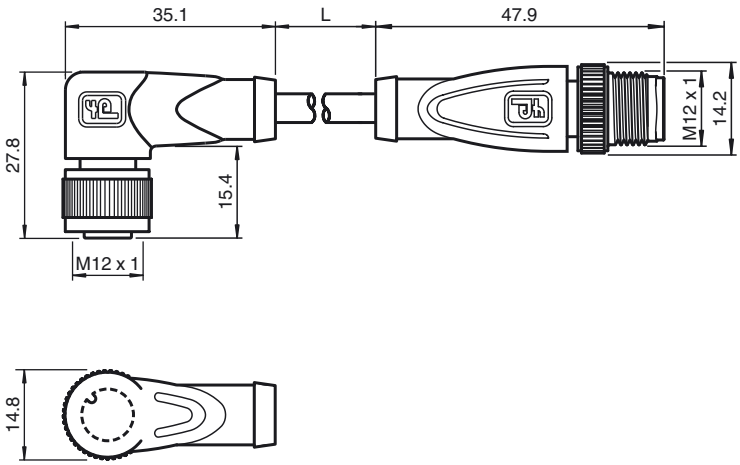

Technische Daten

Allgemeine Daten		
Polzahl		4
Anschluss 1		Buchse
Bauform 1		gewinkelt
Gewinde 1		M12
Anschluss 2		Stecker
Bauform 2		gerade
Gewinde 2		M12
Elektrische Daten		
Betriebsspannung	U_B	max. 250 V AC/DC
Betriebsstrom	I_B	max. 4 A
Durchgangswiderstand		< 5 mΩ
Umgebungsbedingungen		
Umgebungstemperatur		Griffkörper: -40 ... 90 °C (-40 ... 194 °F) Kabel, fest verlegt: -40 ... 80 °C (-40 ... 176 °F) Kabel, beweglich: -25 ... 80 °C (-13 ... 176 °F)
Verschmutzungsgrad		3
Mechanische Daten		
Kontaktelemente		gefederte Kontaktbuchsen
Stiftdurchmesser		1 mm
Schutzart		IP67
Material		
Kontakte		CuSn / Au
Kontaktoberfläche		Au
Griffkörper		TPU, gelb
Kabel		PUR
Überwurfmutter		Zink-Druckguss
Überwurfstecker		Zink-Druckguss
Aderisolation		PP
Kabel		feinstdrähtig, flexibel
Manteldurchmesser		Ø 4,3 mm
Biegeradius		> 10 x Leitungsdurchmesser, bewegt > 5 x Leitungsdurchmesser, fest verlegt
Farbe		schwarz
Adern		4 x 0,34 mm^2
Leiteraufbau		42 x 0,1 mm Ø
Länge	L	1 m
Schleppkettentauglichkeit		
Schleppkettenzyklen		≥ 5000000 (bei max. 60 °C)
Verfahrgeschwindigkeit		≤ 3,3 m/s
Verfahrweg		5 m horizontal
Beschleunigung		≤ 5 m/s^2
Torsionszyklen		≥ 1000000 (bei max. 60 °C)
Torsionsbeanspruchung		± 180 °/m

Elektrischer Anschluss

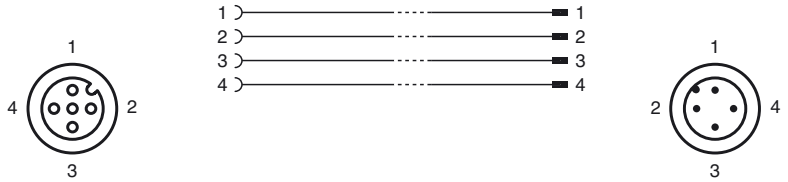

Bestellbezeichnung

V1-W-S-BK1M-PUR-A-V1-G

Verbindungskabel, M12 auf M12, PUR-Kabel 4-polig

Merkmale

- Verbesserte Schweißperlenbeständigkeit
- Schleppkettentauglich
- Robotertauglich / Torsionsgeeignet
- Flammwidriges Kabel
- Halogenfrei
- Mikroben- und Hydrolysebeständig
- Frei von lackbenetzungsstörenden Substanzen
- Rüttelsicherung durch mechanische Rastung
- Rändelmutter geeignet für Werkzeugmontage

Veröffentlichungsdatum: 2017-02-16 07:44 Ausgabedatum: 2019-05-23 257419_ger.xml

Brennbarkeit	
Kontaktträger	94 HB
Gehäuse	94 V-2
Kabel	FT2
Normen- und Richtlinienkonformität	
Normenkonformität	
Schutzart	EN 60529:2000
Normen	IEC 61076-2-101:2008
Brennbarkeit	Griffkörper: UL 94 Leitung: UL 1581 Section 1061; IEC 60332-1-2:2004
Halogenfreiheit	IEC 60754-1:1994

Veröffentlichungsdatum: 2017-02-16 07:44 Ausgabedatum: 2019-05-23 257419_ger.xml

Beachten Sie „Allgemeine Hinweise zu Pepperl+Fuchs-Produktinformationen“.
Pepperl+Fuchs-Gruppe www.pepperl-fuchs.com
USA: +1 330 486 0001 fa-info@us.pepperl-fuchs.com
Deutschland: +49 621 776 1111 fa-info@de.pepperl-fuchs.com
Singapur: +65 6779 9091 fa-info@sg.pepperl-fuchs.com
PEPPERL+FUCHS SENSING YOUR NEEDS