Bestellbezeichnung

ML8-8-HGU-220-RT/102/115

Reflexionslichttaster HGU

mit 2 m Festkabel

Merkmale

- Miniatur-Bauform
- Störende Hintergründe werden unterdrückt
- Mechanisch einstellbare Tastweite
- Fremdlichtunempfindlich, auch bei getakteten Energiesparlampen
- Flexible Montagemöglichkeiten durch Langloch

Produktinformation

Klein, robust und zuverlässig, die Miniatursensoren der Serie ML8 eignen sich besonders für die berührungslose Objekterfassung unter beengten Platzverhältnissen. Die Anzeige-LED befindet sich bei dieser Serie hinter der Lichtaustrittsfläche und informiert im Betrieb sicher über den Sensorstatus. Die LED ist immer sichtbar, auch wenn der Sensor komplett in ein Profil integriert ist. Flexible Befestigungsmöglichkeiten und fest voreingestellte Tastweiten vereinfachen Einrichtung und Betrieb.

Abmessungen

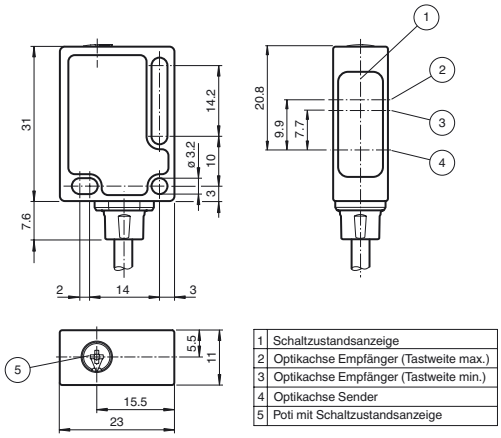

1	Schaltzustandsanzeige
2	Optikachse Empfänger (Tastweite max.)
3	Optikachse Empfänger (Tastweite min.)
4	Optikachse Sender
5	Poti mit Schaltzustandsanzeige

Elektrischer Anschluss

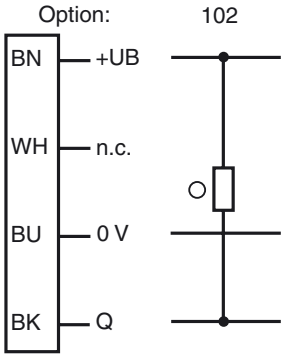

○ = Hellschaltung
● = Dunkelschaltung

Veröffentlichungsdatum: 2019-11-26 15:37 Ausgabedatum: 2019-11-26 204320_ger.xml

Technische Daten

Allgemeine Daten		
Tastbereich		5 ... 220 mm
Einstellbereich		100 ... 220 mm
Referenzobjekt		Standardweiß, 100 mm x 100 mm
Lichtsender		LED , 645 nm
Lichtart		rot, Wechsellicht
Lichtfleckdurchmesser		ca. 10 mm bei Reichweite 220 mm
Öffnungswinkel		ca. 2,6 °
Fremdlichtgrenze		EN 60947-5-2
Kenndaten funktionale Sicherheit		
$MTTF_d$		830 a
Gebrauchsdauer (T_M)		20 a
Diagnosedeckungsgrad (DC)		0 %
Anzeigen/Bedienelemente		
Funktionsanzeige		2 LEDs gelb, leuchten bei Detektion
Bedienelemente		Tastweiteneinsteller
Elektrische Daten		
Betriebsspannung	U_B	10 ... 30 V DC , class 2
Welligkeit		max. 10 %
Leerlaufstrom	I_0	< 15 mA
Ausgang		
Schaltungsart		hellschaltend
Signalausgang		1 NPN-Ausgang, kurzschlussfest, verpolsicher, offener Kollektor
Schaltspannung		max. 30 V DC
Schaltstrom		max. 100 mA
Spannungsfall	U_d	≤ 1,5 V DC
Schaltfrequenz	f	500 Hz
Ansprechzeit		≤ 1 ms
Konformität		
Produktnorm		EN 60947-5-2
Umgebungsbedingungen		
Umgebungstemperatur		-30 ... 60 °C (-22 ... 140 °F)
Lagertemperatur		-40 ... 70 °C (-40 ... 158 °F)
Mechanische Daten		
Gehäusebreite		11 mm
Gehäusehöhe		31 mm
Gehäusetiefe		23 mm
Schutzart		IP65/IP67
Anschluss		Festkabel 2 m
Material		
Gehäuse		PC (Makrolon, glasfaserverstärkt)
Lichtaustritt		PMMA
Masse		ca. 50 g
Anzugsmoment Befestigungsschrauben		≤ 0,4 Nm

Zulassungen und Zertifikate	
UL-Zulassung	cULus Listed, Class 2 Power Source, Type 1 enclosure
CCC-Zulassung	Produkte, deren max. Betriebsspannung ≤36 V ist, sind nicht zulassungspflichtig und daher nicht mit einer CCC-Kennzeichnung versehen.

Tastbereiche

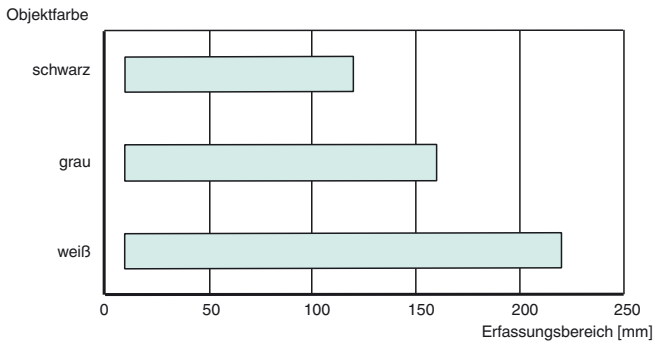

schwarz	6 %	Remission
grau	18 %	Remission
weiß	90 %	Remission

Zubehör

Montagekit OMH-ML7-01
Montageset bestehend aus Haltewinkel OMH-ML7-01, Befestigungsblech OMH-ML7-03 und Befestigungsmaterial

Montagekit OMH-ML7-02
Montageset bestehend aus Haltewinkel OMH-ML7-02, Befestigungsblech OMH-ML7-03 und Befestigungsmaterial

OMH-ML7-01
Montagehilfe für Sensoren der Serie ML7 und Serie ML8, Befestigungswinkel

OMH-ML7-02
Montagehilfe für Sensoren der Serie ML7 und Serie ML8, Befestigungswinkel

OMH-ML7-03
Montagehilfe für Sensoren der Serie ML7 und Serie ML8, Befestigungsblech

Weiteres Zubehör finden Sie im Internet unter **www.pepperl-fuchs.com**

Veröffentlichungsdatum: 2019-11-26 15:37 Ausgabedatum: 2019-11-26 204320_ger.xml