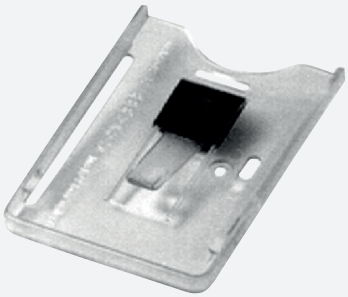

Kartenhalter

MTA-C1V2

- Kartenhalter für Code- und Datenträger MTO-C1 und MTM-C1
- Fenstermontage in Fahrzeugen mittels Klebestreifen

Kartenhalter für Fenstermontage in Fahrzeugen

CE

Veröffentlichungsdatum: 2020-03-27 Ausgabedatum: 2020-03-27 Dateiname: 039765_ger.pdf

IDENT-M System T

Funktion

Der Kartenhalter MTA-C1V2 ist speziell für die Befestigung eines Codeträgers auf der Innenseite eines Autofensters vorgesehen. Da dieser Kartenhalter durchsichtig ist, kann die Erkennung der eingeschobenen Codeträger auch optisch erfolgen.

Abmessungen

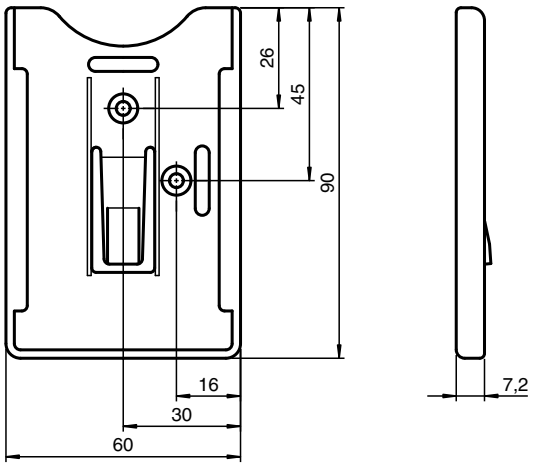

Technische Daten

Mechanische Daten	
Material	Halter: Polycarbonat Clip: Metall
Masse	(Fensterversion): 7 g mit Clip: 11 g

Veröffentlichungsdatum: 2020-03-27 Ausgabedatum: 2020-03-27 Dateiname: 039765_ger.pdf