Bestellbezeichnung

NCB50-FP-Z2-P1

Merkmale

- **50 mm bündig**
- **2-Draht DC**

Technische Daten

Allgemeine Daten		
Schaltfunktion		Schließer/Öffner (NO/NC)
Ausgangstyp		Zweidraht
Schaltabstand	s_n	50 mm
Einbau		bündig
Ausgangspolarität		DC
Gesicherter Schaltabstand	s_a	0 ... 40,5 mm
Realschaltabstand	s_r	45 ... 55 mm typ.
Reduktionsfaktor r_{Al}		0,4
Reduktionsfaktor r_{Cu}		0,35
Reduktionsfaktor $r_{V2A\ (1.4301)}$		0,8
Ausgangsart		2-Draht
Kenndaten		
Betriebsspannung	U_B	10 ... 60 V DC
Schaltfrequenz	f	0 ... 80 Hz
Hysterese	H	0 ... 20 typ. 5 %
Verpolschutz		verpoltolerant
Kurzschlussschutz		taktend
Spannungsfall	U_d	≤ 3,8 V
Spannungsfall bei I_L		
Spannungsfall I_L = 20 mA, Schaltelement Ein U_d		2,7 ... 4,9 V
Bemessungsdaten		
Betriebsstrom	I_L	2 ... 200 mA
kleinster Betriebsstrom	I_m	2 mA
Reststrom	I_r	≤ 0,6 mA
Bereitschaftsverzug	t_v	≤ 300 ms
Schaltzustandsanzeige		LED, gelb
Umgebungsbedingungen		
Umgebungstemperatur		-25 ... 70 °C (-13 ... 158 °F)
Lagertemperatur		-25 ... 85 °C (-13 ... 185 °F)
Mechanische Daten		
Anschlussart		Schraubklemmen
Anschlussinformation		Maximal 2 Leiter mit gleichem Aderquerschnitt dürfen an einer Klemmstelle montiert werden! Anzugsmoment 1,2 Nm + 10 %
Aderquerschnitt		bis zu 2,5 mm^2
Kleinster Aderquerschnitt		ohne Aderendhülsen 0,5 mm^2 , mit Aderendhülsen 0,34 mm^2
Größter Aderquerschnitt		ohne Aderendhülsen 2,5 mm^2 , mit Aderendhülsen 1,5 mm^2
Gehäusematerial		PBT
Stirnfläche		PBT
Gehäuseunterteil		PBT
Schutzart		IP68
Schutzklasse		II
Normen- und Richtlinienkonformität		
Normenkonformität		
Normen		EN 60947-5-2:2007 EN 60947-5-2/A1:2012 IEC 60947-5-2:2007 IEC 60947-5-2 AMD 1:2012
Zulassungen und Zertifikate		
UL-Zulassung		cULus Listed, General Purpose
CSA-Zulassung		cCSAus Listed, General Purpose
CCC-Zulassung		Certified by China Compulsory Certification (CCC)

Abmessungen

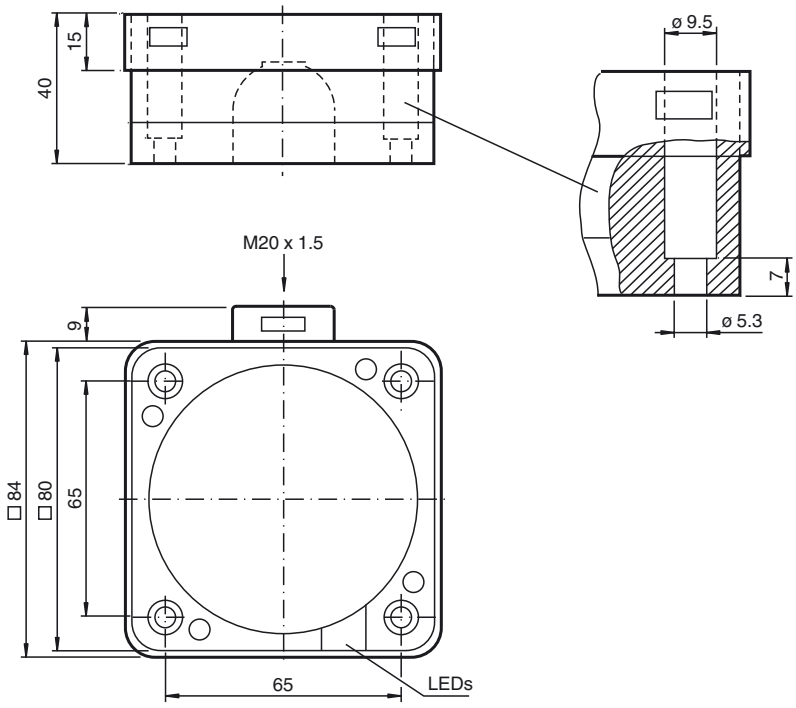

Veröffentlichungsdatum: 2020-01-21 11:11 Ausgabedatum: 2020-01-21 182526_ger.xml

Anschluss

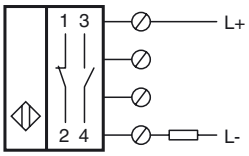

Veröffentlichungsdatum: 2020-01-21 11:11 Ausgabedatum: 2020-01-21 182526_ger.xml

Beachten Sie „Allgemeine Hinweise zu Pepperl+Fuchs-Produktinformationen“.
Pepperl+Fuchs-Gruppe www.pepperl-fuchs.com
USA: +1 330 486 0001 fa-info@us.pepperl-fuchs.com
Deutschland: +49 621 776 1111 fa-info@de.pepperl-fuchs.com
Singapur: +65 6779 9091 fa-info@sg.pepperl-fuchs.com
PEPPERL+FUCHS