Abmessungen

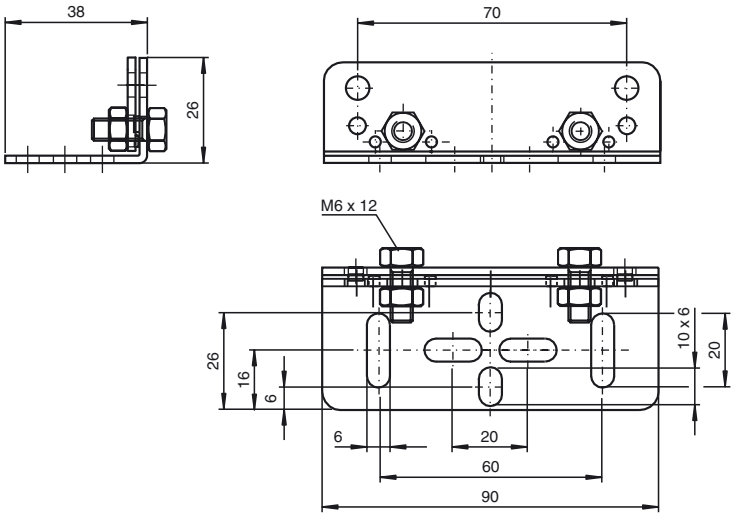

Bestellbezeichnung

WCS-MB

Befestigungswinkel, gerade

Merkmale

- Befestigungswinkel für Codeschiene, gerade

Passende Systemkomponenten

WCS2-CS55-L1
Laminat-Ausführung, 55 mm

WCS2-CS55-M1
Edelstahl-Ausführung, 55 mm

WCS2-CS70-L1
Laminat-Ausführung, 70 mm

WCS2-CS70-M1
Edelstahl-Ausführung, 70 mm

WCS3-CS70-L*
Codeschiene, Polyester-Laminat

WCS3-CS70-M1
Codeschiene, Edelstahl

WCS3-CS70-M1-1000FT
Codeschiene, Edelstahl

Technische Daten

Umgebungsbedingungen	
Umgebungstemperatur	-40 ... 100 °C (-40 ... 212 °F)
Mechanische Daten	
Materialstärke	2 mm
Material	Stahlblech, verzinkt
Masse	125 g

Veröffentlichungsdatum: 2019-04-02 09:01 Ausgabedatum: 2019-04-02 184236_ger.xml