Bestellbezeichnung

BF 8-F

Befestigungsflansch aus Kunststoff, 8 mm

Merkmale

- Für die Montage von zylindrischen Sensoren mit Metallgewinde
- Sichere Fixierung des Sensors durch Rastverschluss
- Definierte Einbauposition durch Festanschlag
- Justagemöglichkeit über Langlochbefestigung

Abmessungen

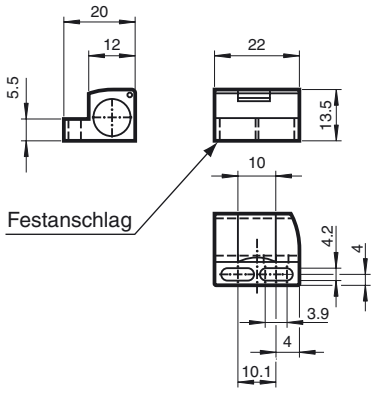

Technische Daten

Allgemeine Daten	
Innendurchmesser	8 mm
Umgebungsbedingungen	
Umgebungstemperatur	-25 ... 85 °C (-13 ... 185 °F)
Mechanische Daten	
Material	Polycarbonat (PC), schwarz
Bauform	Für Sensoren mit 45°-Fase

Hinweise

Montagehinweis

- Befestigungsflansch an der richtigen Stelle positionieren
- Bohrlöcher im mittleren Bereich der Langlöcher markieren
- Befestigungslöcher bohren
- Befestigungsflansch mittels der beiden seitlichen Langlöcher über passende M4-Schrauben locker festschrauben
- Den Sensor einführen und über die Klappe im Oberteil des Flansches fixieren
- Ausrichten und endgültig positionieren
- Schrauben festziehen

Veröffentlichungsdatum: 2018-03-22 11:55 Ausgabedatum: 2018-03-22 187004_ger.xml