Indukční senzor
BI2-Q10S-AP6X-0,2-PSG3M

Industrial Automation

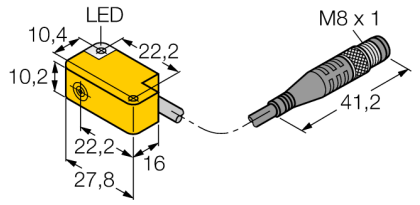

- **kvádrové pouzdro, výška 10,2 mm**
- **aktivní plocha ze strany**
- **vývod kabelu možný na všechny strany**
- **plast PP-GF20**
- **3drát DC, 10…30 VDC**
- **spínací PNP výstup**
- **konektor M8x1**

Schéma zapojení

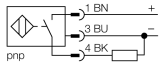

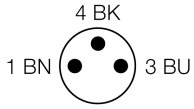

Typové označení	BI2-Q10S-AP6X-0,2-PSG3M
Identifikační číslo	1609303

Jmenovitá spínací vzdálenostSn	2 mm
Provedení	vestavné
Zajištěná spínací vzdálenost	≤ (0,81 x Sn) mm
Faktor korekce	St37 = 1; Al = 0,3; nerez = 0,7; Ms = 0,4
Opakovatelnost	≤ 2 % z rozsahu
Teplotní drift	10 %
Hystereze	3…15 %
Okolní teplota	-25… +70°C

Napájecí napětí	10…30VDC
Zvlnění	≤ 10 % U_{ss}
DC jmenovitý provozní proud	≤ 150 mA
Proud naprázdno I_0	≤ 15 mA
Zbytkový proud	≤ 0.1 mA
Jmenovité izolační napětí	≤ 0.5 kV
Ochrana proti zkratu	ano/ taktovaná
Pokles napětí při I_e	≤ 1.8 V
Ochrana proti přerušení vodiče / přepólování	ano/ kompletní
Výstupní funkce	třídrát, spínací kontakt, PNP
Frekvence spínání	2 kHz

Pouzdro	kvádrové pouzdro, Q10S
Rozměry	27.8 x 16 x 10.2 mm
Materiál pouzdra	plast, PP
Materiál převlečné matice	kov, CuZn, niklováno
Připojení	konektor, M8 x 1
Kabel	3mm, šedá, Lif9Y-11Y, PUR, 0.2 m vhodné pro E-Ketten dle prohlášení výrobce H1063M
Průřez kabelu	3 x 0.14 mm^2
Odolnost vůči vibracím	55 Hz (1 mm)
Odolnost proti rázům	30 g (11 ms)
Stupeň krytí	IP67
MTTF	2283Roky dle SN 29500 (Ed. 99) 40°C

Indikace stavu výstupu	LED žlutá

Funkční princip

Indukční senzory detekují bezdotykově a bez opotřebení kovové objekty. Pracují na principu vysokofrekvenčního elektromagnetického střídavého pole, které je identifikovaným objektem zatlumováno. U indukčních senzorů je toto pole vytvářeno jedním LC-rezonančním obvodem s jednou cívkou s feritovým jádrem.

Indukční senzory ve speciálním provedení lze nasadit při teplotách od -60°C až do +250°C.

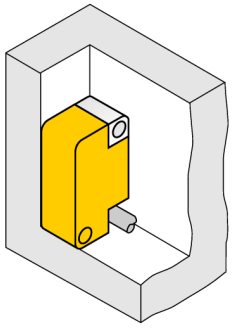

• 2014-04-11T04:17:21+02:00

Hans Turck GmbH & Co.KG • D-45472 Mülheim an der Ruhr • Witzlebenstraße 7 • Tel. 0208 4952-0 • Fax 0208 4952-264 • more@turck.com • www.turck.com

Vzdálenost D	2 x B
Vzdálenost W	3 x Sn
Vzdálenost S	1 x B
Vzdálenost G	6 x Sn
Šířka aktivní plochy B	10.2 mm

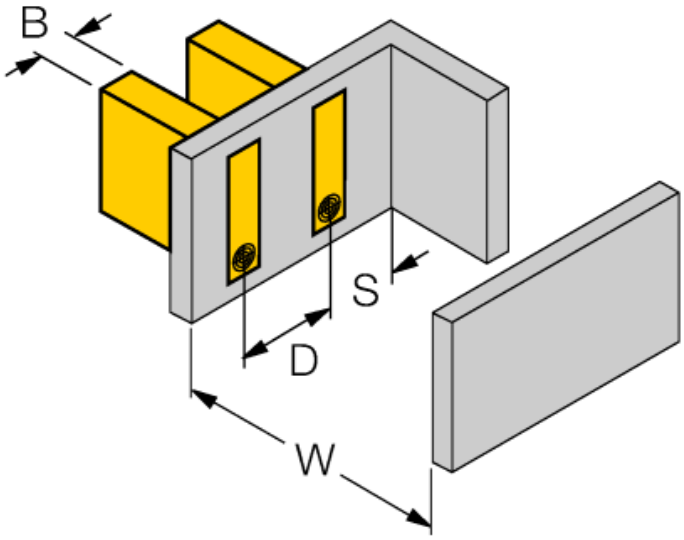

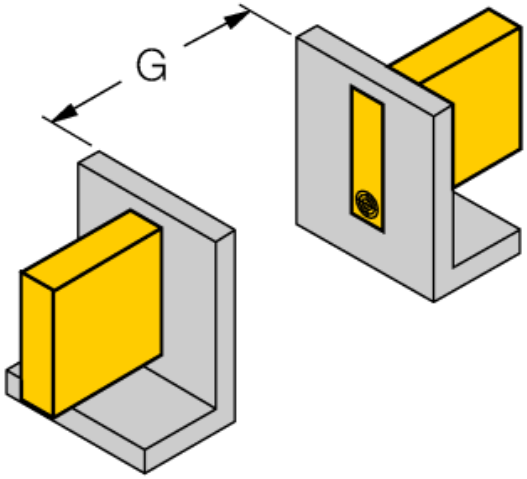

• 2014-04-11T04:17:21+02:00

 Hans Turck GmbH & Co.KG • D-45472 Mülheim an der Ruhr • Witzlebenstraße 7 • Tel. 0208 4952-0 • Fax 0208 4952-264 • more@turck.com • www.turck.com