Inductieve sensor
met verhoogde schakelafstand
NI75U-CP80-AP6X2-H1141

Industrial Automation

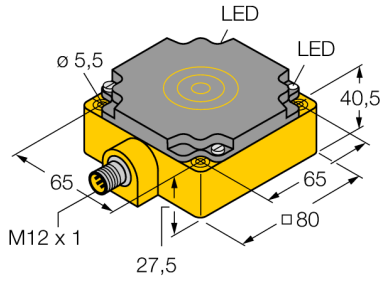

- **rechthoekig, hoogte 41 mm**
- **kunststof, PBT-GF30-V0**
- **factor 1 voor alle metalen**
- **magneetveldvast**
- **groot detectiebereik**
- **uitgebreid temperatuurbereik**
- **hoge schakelfrequentie**
- **DC 3-draads, 10...30 VDC**
- **N.O., PNP-uitgang**
- **connector, M12 x 1**

Aansluitschema

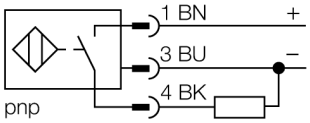

Type	NI75U-CP80-AP6X2-H1141
Ident no.	1623805
Nominale schakelafstand Sn	75 mm
Inbouwvoorwaarde	niet-bondig
Veilige schakelafstand	≤ (0,81 x Sn) mm
Herhalingsnauwkeurigheid	≤ 2 % van eindwaarde
Temperatuurdrift	10 %
	≤ ± 15 %, ≤ -25 °C v ≥ +70 °C
Hysteresis	3…15 %
Omgevingstemperatuur	-30…+85 °C
BedrijfsspanningU_B	10…30 VDC
Restrimpelspanning	≤ 10 % U_{ss}
DC nominale bedrijfsstroom	≤ 200 mA
Eigen stroomopname I_0	≤ 15 mA
Reststroom	≤ 0.1 mA
Nominale isolatiespanning	≤ 0.5 kV
Kortsluitbeveiliging	ja/ pulserend
Spanningsverlies bij I_e	≤ 1.8 V
Draadbreukbeveiliging / Ompoolbeveiliging	ja/ volledig
Uitgangsfunctie	3-draads, N.O.-contact, PNP
Beschermingsklasse	⧈
Schakelfrequentie	0.25 kHz
Bouwvorm	rechthoekig, CP80
Afmetingen	80 x 80 x 41 mm
Materiaal behuizing	kunststof, PBT-GF30-V0
Aansluiting	male, M12 x 1
Vibratiebestendigheid	55 Hz (1 mm)
Schokbestendigheid	30 g (11 ms)
Beschermingsgraad	IP67
MTTF	874Jaren volgens SN 29500 (Ed. 99) 40°C
Bedrijfsspanningsindicatie	LEDgroen
Schakeltoestandsindicatie	LEDgeel

Functieprincipe

Inductieve sensoren detecteren contactloos en slijtagevrij metalen voorwerpen. *uprox®* factor 1-sensoren bieden belangrijke voordelen dankzij het gepatenteerde ferrietkernloze 3-spoelen-systeem. Zij detecteren alle metalen met dezelfde schakelafstand, zijn magneetveldvast en beschikken over grote schakelafstanden.

• 2014-04-15T22:30:06+02:00

Hans Turck GmbH & Co.KG • D-45472 Mülheim an der Ruhr • Witzlebenstraße 7 • Tel. 0208 4952-0 • Fax 0208 4952-264 • more@turck.com • www.turck.com

Inductieve sensor
met verhoogde schakelafstand
NI75U-CP80-AP6X2-H1141

Afstand W	3 x Sn
Afstand S	1,5 x B
Afstand G	6 x Sn
Afstand A	1 x B
Afstand C	1 x B

Breedte van het actief vlak B	80 mm

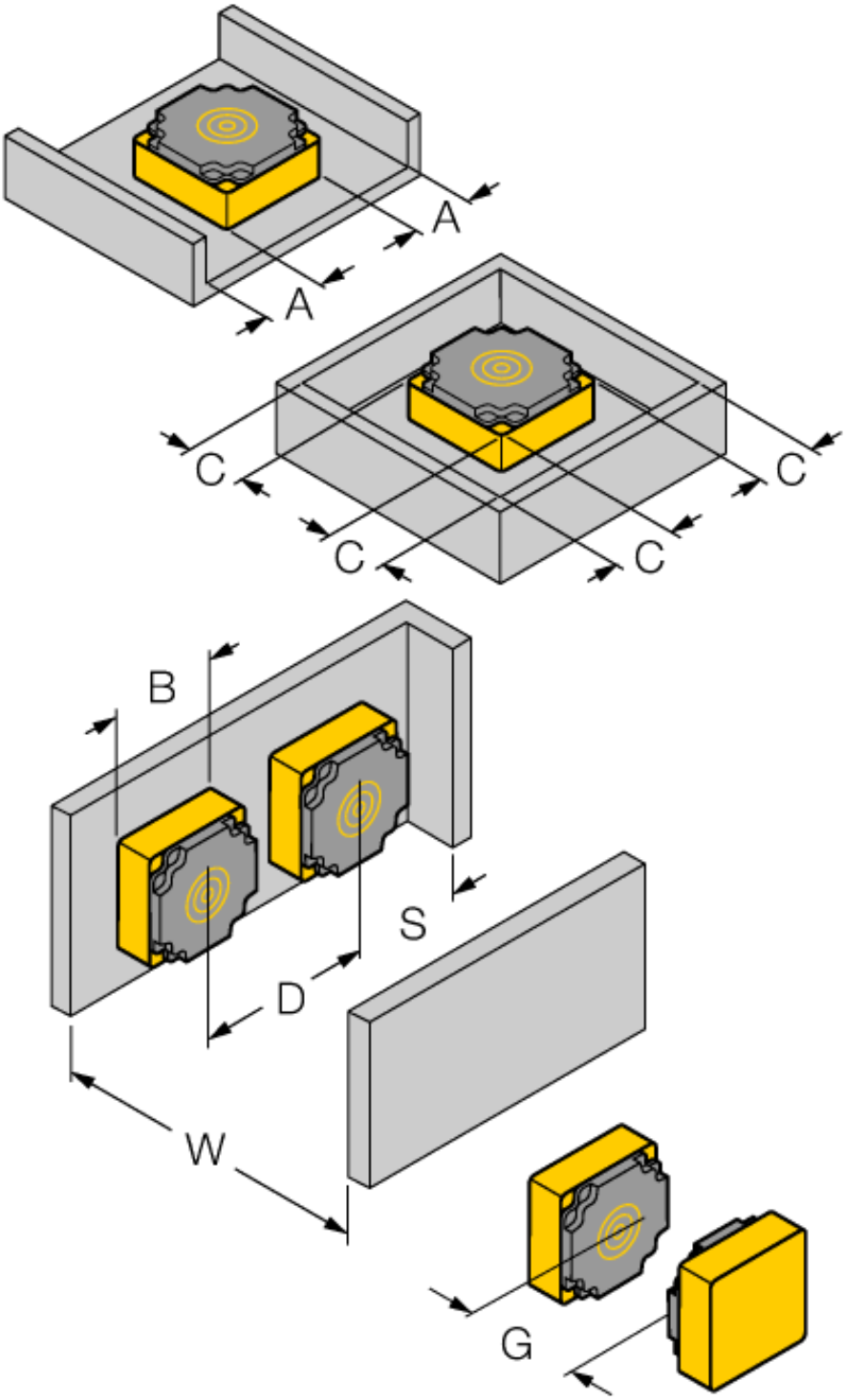

• 2014-04-15T22:30:06+02:00

Hans Turck GmbH & Co.KG • D-45472 Mülheim an der Ruhr • Witzlebenstraße 7 • Tel. 0208 4952-0 • Fax 0208 4952-264 • more@turck.com • www.turck.com

Inductieve sensor
met verhoogde schakelafstand
NI75U-CP80-AP6X2-H1141

Verbindingtoebehoren

Type	Ident no.		Afmetingen
RKC4T-2/TEL	6625010	aansluitkabel, M12-contraconnector, recht, 3-polig, kabellengte: 2m, mantelmateriaal: PVC, zwart; cULus-homologatie; andere kabellengtes en uitvoeringen leverbaar, zie www.turck.com	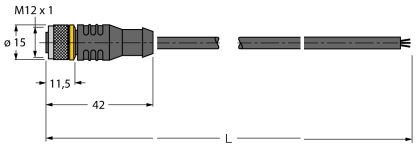

• 2014-04-15T22:30:06+02:00

Hans Turck GmbH & Co.KG • D-45472 Mülheim an der Ruhr • Witzlebenstraße 7 • Tel. 0208 4952-0 • Fax 0208 4952-264 • more@turck.com • www.turck.com