Indukční senzor
zářezový
SI15-K30-AN6X

Industrial Automation

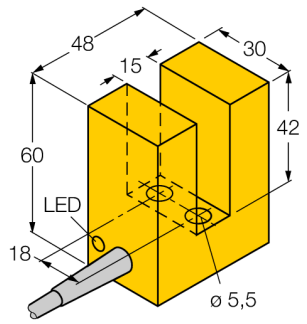

- **zářezový senzor, výška 30 mm**
- **plast PBT-GF30-V0**
- **3drát DC, 10…30 VDC**
- **spínací NPN výstup**
- **připojení kabelem**

Schéma zapojení

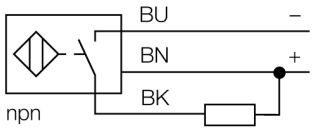

Typové označení	SI15-K30-AN6X
Identifikační číslo	1605003
Šířka zářezu	15 mm
Opakovatelnost	≤ 2 % z rozsahu
Teplotní drift	10 %
Hystereze	3…15 %
Okolní teplota	-25… +70°C
Napájecí napětí	10…30VDC
Zvlnění	≤ 10 % U_{ss}
DC jmenovitý provozní proud	≤ 200 mA
Proud naprázdno I_0	≤ 15 mA
Zbytkový proud	≤ 0.1 mA
Jmenovité izolační napětí	≤ 0.5 kV
Ochrana proti zkratu	ano/ taktovaná
Pokles napětí při I_e	≤ 1.8 V
Ochrana proti přerušení vodiče / přepólování	ano/ kompletní
Výstupní funkce	třídrát, spínací kontakt, NPN
Frekvence spínání	0.5 kHz
Pouzdro	zářezový senzor, K30
Rozměry	48 x 60 x 30 mm
Materiál pouzdra	plast, PBT
Materiál aktivní plochy	plast, PBT
Připojení	kabel
Kabel	5.2mm, LifYY, PVC, 2 m
Průřez kabelu	3 x 0.34 mm^2
Odolnost vůči vibracím	55 Hz (1 mm)
Odolnost proti rázům	30 g (11 ms)
Stupeň krytí	IP67
MTTF	2283Roky dle SN 29500 (Ed. 99) 40°C
Indikace stavu výstupu	LED žlutá

Funkční princip

Indukční senzory detekují bezdotykově a bez opotřebení kovové objekty. Pracují na principu vysokofrekvenčního elektromagnetického střídavého pole, které je identifikovaným objektem zatlumováno. U indukčních senzorů je toto pole vytvářeno jedním LC-rezonančním obvodem s jednou cívkou s feritovým jádrem.

• 2014-04-11T04:14:50+02:00

Hans Turck GmbH & Co.KG • D-45472 Mülheim an der Ruhr • Witzlebenstraße 7 • Tel. 0208 4952-0 • Fax 0208 4952-264 • more@turck.com • www.turck.com

Indukční senzor
zářezový
SI15-K30-AN6X

Vzdálenost D	5 mm
Vzdálenost T	10 mm
Vzdálenost S	5 mm
Vzdálenost G	5 mm
Vzdálenost A	30 mm
Vzdálenost C	30 mm

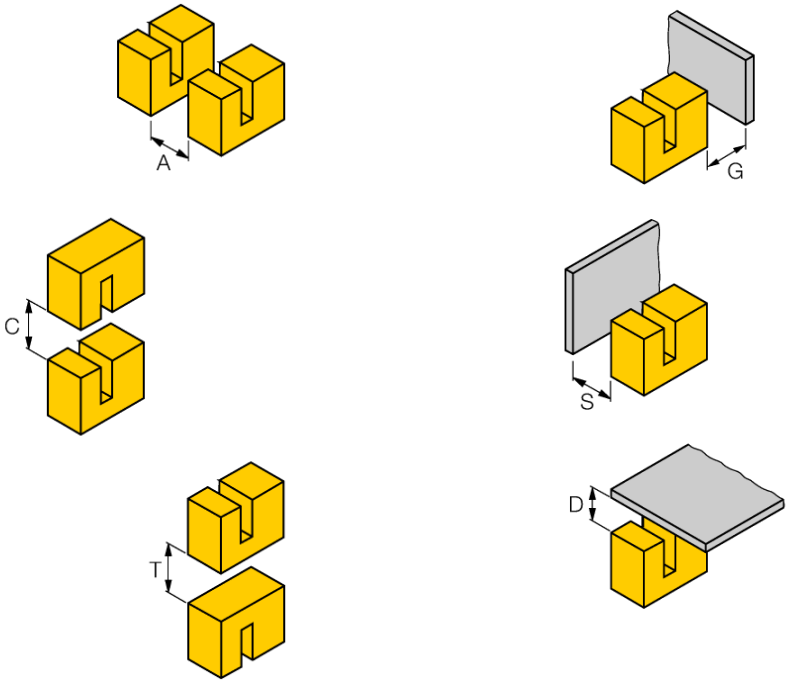

Hans Turck GmbH & Co.KG • D-45472 Mülheim an der Ruhr • Witzlebenstraße 7 • Tel. 0208 4952-0 • Fax 0208 4952-264 • more@turck.com • www.turck.com