Фотоэлектрический датчик
щелевые ретро-рефлективный датчик
SLM80B6

Industrial Automation

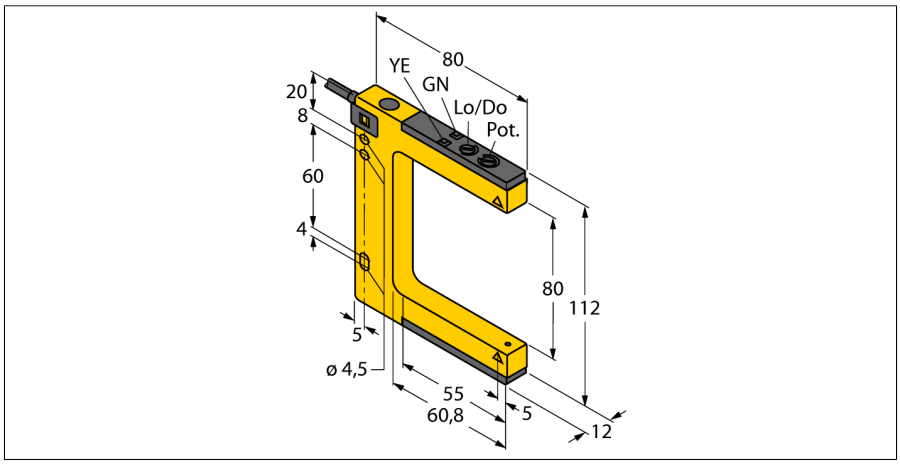

- **Кабельный соединитель, ПВХ, 2 м**
- **Степень защиты IP67**
- **Регулировка чувствительности потенциометром**
- **Рабочее напряжение: 10…30 В =**
- **Переключающий выход, биполярный, на свет или на темноту**

Схема подключения

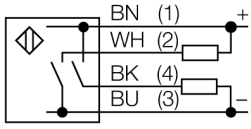

Тип	SLM80B6
Идент. №	3074981
Рабочий режим	П-образный ретро-рефлективный датчик
Тип источника света	красный
Длина волны	680 нм
Температура окружающей среды	-20…+60°C
Рабочее напряжение	10…30В =
Остаточная пульсация	< 10 % U_{ss}
Номинальный постоянный рабочий ток	≤ 100 мА
Ток холостого хода I_0	≤ 25 мА
Защита от короткого замыкания	да
обратной полярн.	да
Выходная функция	Н.О., PNP/NPN
Частота переключения	≤ 1000 Гц
Конструкция	щелевой датчик, SLM80
Размеры	80 x 12 x 112 мм
Материал корпуса	Металл/пластмасса, Zn
Линза	пластмасса, акрил
Соединение	кабель, ПВХ
Длина кабеля	2 м
Поперечное сечение кабеля	4x0.35мм^2
Класс защиты	IP67
Индикатор рабочего напряжения	светодиодзел.
Индикация состояния переключения	светодиод желтый
Индикация ошибки	светодиод
Авария	светодиод желтый блики

Принцип действия

Щелевые ретрорефлективные и оппозитные датчики - Преимущество двух типов датчиков в одном корпусе. Не требуется дополнительная настройка положения излучателя и приемника. Ширина щели: 10, 30, 50, 80, 120 и 220. Датчик оборудован потенциометром для настройки чувствительности и поворотный переключатель для настройки режима (на свет или на темноту).

Edition • 2014-04-23T04:13:46+02:00

Hans Turck GmbH & Co.KG • D-45472 Mülheim an der Ruhr • Witzlebenstraße 7 • Tel. 0208 4952-0 • Fax 0208 4952-264 • more@turck.com • www.turck.com