senzor optic
senzor cu triangulare cu ieşire analogică
Q50BIQ

Industrial Automation

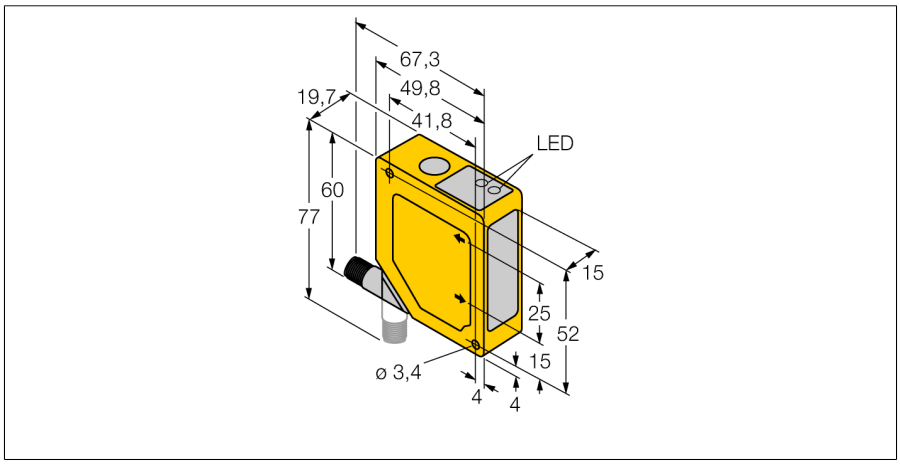

- **suprimare "foreground" şi "background"**
- **domeniul de detec□ie 100…400 mm**
- **conector M12 x 1 cu posibilitate de rotire la 90°**
- **tensiune de alimentare 15…30 Vcc**
- **ieşire analogică în curent 4…20 mA**
- **timp de răspuns al ieşirii selectabil 4 ms (rapid) şi 64 ms (lent)**

Descriere tip	Q50BIQ
Număr identificare	3063866
Mod de operare	Senzor cu mod difuz cu suprimare reglabilă foreground şi background
Tipul de lumină	IR
Lungime de undă	880 nm
Repetabilitate	1 mm
Domeniu	100…400 mm
Temperatura mediului	-10…+55°C
Tensiune de alimentare	15…30Vcc
Curent fără sarcină I_0	≤ 70 mA
Ieşire în curent	4…20mA
Timp de întârziare la alimentare	≤ 2 s
Design	Dreptunghiular, Q50
Dimensiuni	49.8 x 19.7 x 60mm
Materialul carcasei	plastic, ABS
Lentilă	plastic, acrilic
Conectare	Conector
Grad de protecţie	IP67

Diagramă de conexiuni

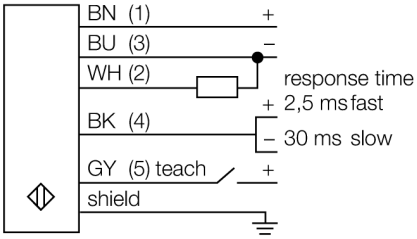

Principiu de funcţionare

Principiul de func□ionare al senzorilor Q50 se bazează pe triangulare optică. Emi□ătorul şi sistemul optic generează un fascicul luminos care cade pe obiectul de detectat. Obiectul reflectă raza înapoi spre lentila receptorului şi spre detectorul de pozi□ie (PSD). Distan□a dintre obiect şi receptor determină unghiul sub care raza se întoarce la receptor. Microprocesorul integrat foloseşte acest unghi pentru analizarea pozi□iei şi crearea unui semnal de ieşire corespunzător.

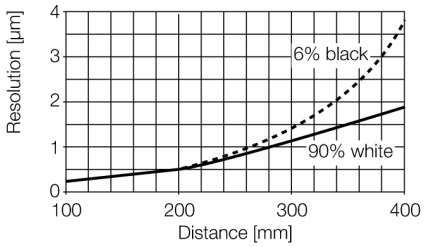

• 2014-04-16T02:03:20+02:00

Hans Turck GmbH & Co.KG • D-45472 Mülheim an der Ruhr • Witzlebenstraße 7 • Tel. 0208 4952-0 • Fax 0208 4952-264 • more@turck.com • www.turck.com