# 光电传感器
# 模拟量输出三角测量传感器
# Q50BIQ

Industrial Automation

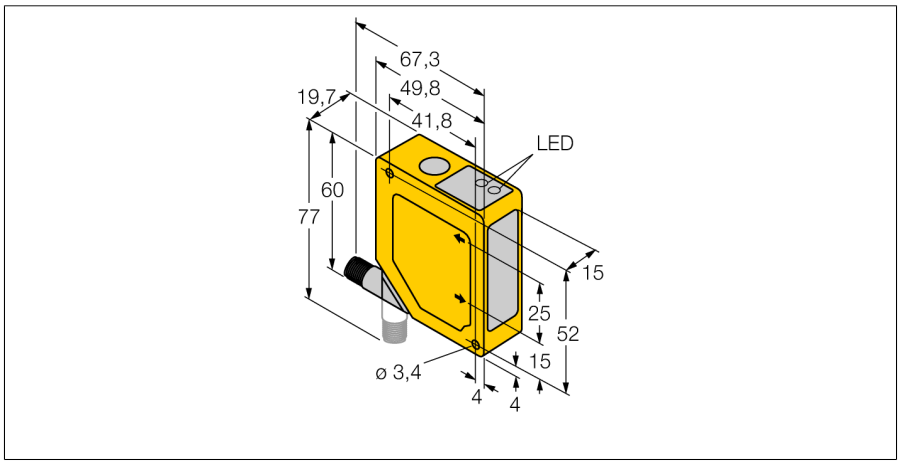


- 前景和背景抑制
- 检测范围 100…400 mm
- M12 x 1接插件可 90 °旋转
- 工作电压15…30 VDC
- 电流模拟量输出4…20 mA
- 输出响应 4 ms (快) 和 64 ms (慢)可选

接线图

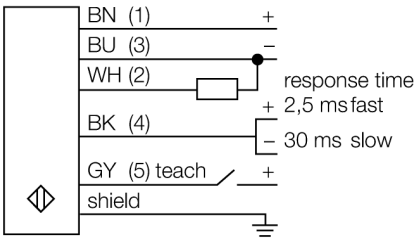


| | |
|---|---|
| 型号 | Q50BIQ |
| 货号 | 3063866 |

| | |
|---|---|
| 工作模式 | 可调背景抑制型直反式传感器 |
| 发光模式 | IR |
| 波长 | 880 nm |
| Repeatability | 1 mm |
| 最大检测范围 [mm] | 100…400 mm |
| 环境温度 | -10…+55 °C |

| | |
|---|---|
| 工作电压 | 15…30VDC |
| 空载电流 $I_0$ | ≤ 70 mA |
| 电流输出 | 4…20mA |
| 正常延迟 | ≤ 2 s |

| | |
|---|---|
| 设计 | 方型, Q50 |
| 尺寸 | 49.8x 19.7x 60 mm |
| 外壳材料 | 塑料, ABS |
| 镜头 | 塑料, 丙烯酸 |
| 连接 | 接插件 |
| 防护等级 | IP67 |

功能原理

Q50型传感器的检测原理为三角测量法。 发射器作为光源发出的光线直接作用于被测物。 被测物发射回的光线经传感器接收,经过感光装置接收并检测。 焦距取决于接受器和发射器之间光的角度。 微处理芯片用于分析检测位置和输出响应的输出信号。

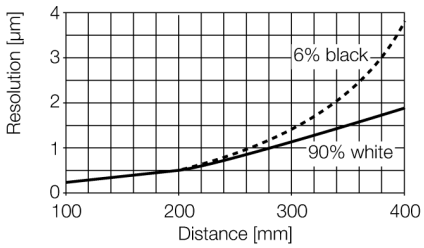


Edition • 2013-10-17T03:47:21+02:00


Hans Turck GmbH & Co.KG • D-45472 Mülheim an der Ruhr • Witzlebenstraße 7 • Tel. 0208 4952-0 • Fax 0208 4952-264 • more@turck.com • www.turck.com