# Opto sensor
# sensor de triangulación con salida analógica
# Q50AVUQ

Industrial Automation

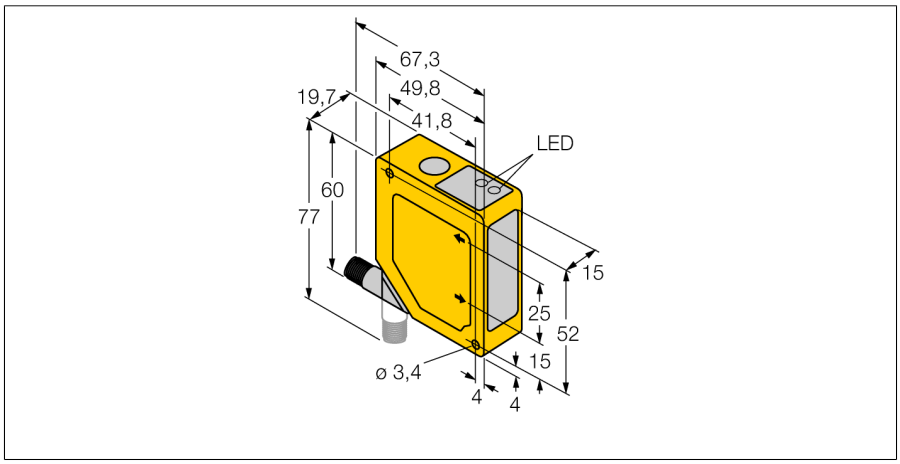


- **supresión de vista frontal y de fondo**
- **rango de detección 50… 150 mm**
- **conector M12x1 con rotación a 90 °**
- **tensión de servicio 15…30 VDC**
- **salida analógica de tensión 0…10 V**
- **respuesta de salida seleccionable de 4 ms (rápida) y 64 ms (lenta)**

| | |
|---|---|
| **Designación de tipo** | Q50AVUQ |
| N° de identificación | 3063869 |
| **Modo de funcionamiento** | sensor de modo difuso con supresión de fondo y frontal regulable |
| Tipo de luz | rojo |
| Longitud de onda | 685 nm |
| Precisión de repetición | 0.5 mm |
| Alcance | 50…150 mm |
| Temperatura ambiente | -10… +55°C |
| **Tensión de servicio** | 15…30 VDC |
| Corriente sin carga $I_0$ | ≤ 70 mA |
| Salida de tensión | 0…10V |
| Retardo de la activación | ≤ 2 s |
| **Modelo** | rectangular, Q50 |
| Medidas | 49.8 x 19.7 x 60 mm |
| Material de la carcasa | plástico, ABS |
| Lente | plástico, acrílico |
| Conexión | conector |
| Grado de protección | IP67 |

### Esquema de conexiones

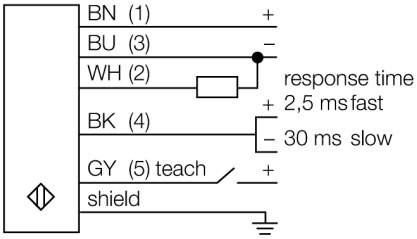


### Principio de funcionamiento

El principio de funcionamiento del Q50 se basa en triangulación óptica. El emisor y el óptico generan una fuente de luz que es dirigida hacia el objeto. El objeto refleja la luz de retorno al lente receptor del sensor, desde donde es redirigido al PSD (dispositivo de posición sensitiva) que actúa como elemento receptor. La distancia al objeto desde el receptor, determina el angulo de incidencia de la luz al receptor. El microprocesador integrado utiliza este ángulo para analizar la posición del objeto y generar la correspondiente señal de salida.

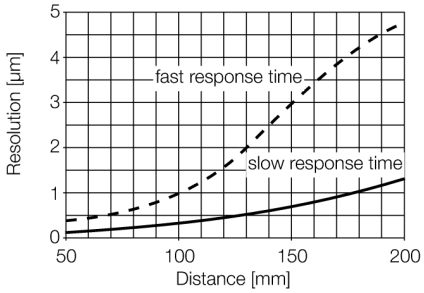


edición • 2014-04-18T03:26:25+02:00


Hans Turck GmbH & Co.KG • D-45472 Mülheim an der Ruhr • Witzlebenstraße 7 • Tel. 0208 4952-0 • Fax 0208 4952-264 • more@turck.com • www.turck.com