senzor optic
senzor cu triangulare cu ieşire digitală
Q50AVPQ

Industrial Automation

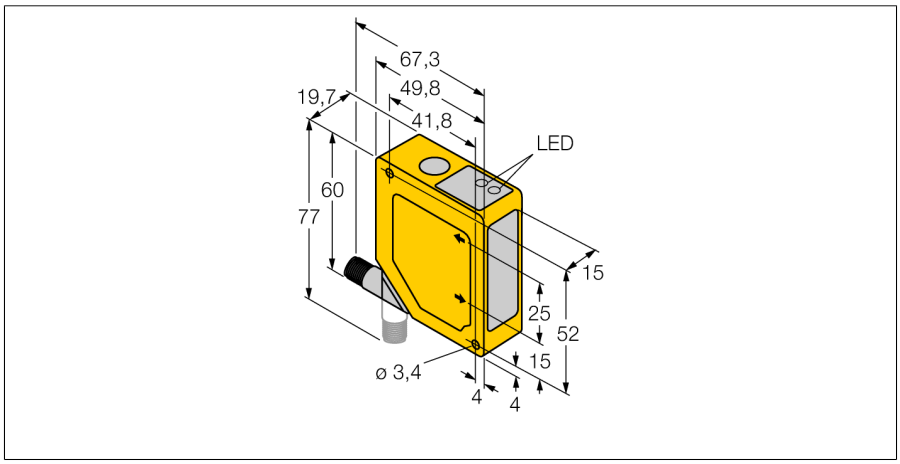

- **suprimare "foreground" şi "background"**
- **domeniu de detec□ie 50…150 mm**
- **conector M12 x 1 cu posibilitate de rotire la 90°**
- **tensiune de alimentare 12…30 Vcc**
- **ieşire digitală PNP**
- **timp de răspuns la ieşire 64 ms**

Descriere tip	Q50AVPQ
Număr identificare	3063887
Mod de operare	Senzor cu mod difuz cu suprimare reglabilă foreground şi background
Tipul de lumină	roşu
Lungime de undă	685 nm
Domeniu	50…150 mm
Temperatura mediului	-10…+55°C
Tensiune de alimentare	12…30Vcc
Curent fără sarcină I_0	≤ 70 mA
Ieşire	normal deschis / normal închis, pnp
Frecven□ă de comutare	≤ 7 Hz
Timp de întârziare la alimentare	≤ 2 s
Design	Dreptunghiular, Q50
Dimensiuni	49.8 x 19.7 x 60mm
Materialul carcasei	plastic, ABS
Lentilă	plastic, acrilic
Conectare	Conector
Grad de protecţie	IP67
Indicare stare	LED galben

Diagramă de conexiuni

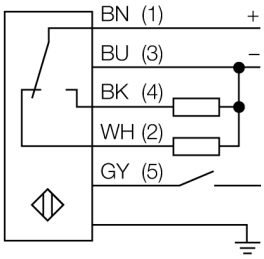

Principiu de funcţionare

Principiul de func□ionare al senzorilor Q50 se bazează pe triangulare optică. Emi□ătorul şi sistemul optic generează un fascicul luminos care cade pe obiectul de detectat. Obiectul reflectă raza laser înapoi spre lentila receptorului de unde este direc□ionată spre detectorul de pozi□ie (PSD). Distan□a dintre obiect şi receptor determină unghiul sub care raza se întoarce la receptor. ?????????????????? Microprocesorul analizează şi compară pozi□ia obiectului cu pozi□ia programată ?????? şi furnizează un semnal de ieşire corespunzător.

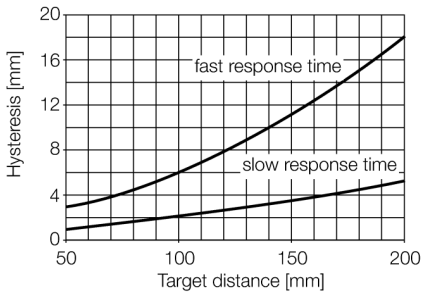

Hans Turck GmbH & Co.KG • D-45472 Mülheim an der Ruhr • Witzlebenstraße 7 • Tel. 0208 4952-0 • Fax 0208 4952-264 • more@turck.com • www.turck.com