光电传感器
开关量输出三角测量传感器
Q50AVPQ

Industrial Automation

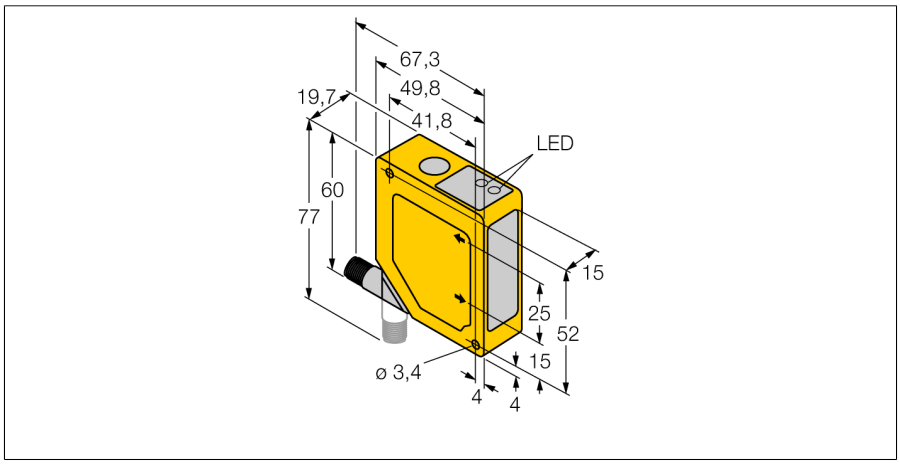

- 前景和背景抑制
- 检测范围 50…150 mm
- M12 x 1接插件可 90 °旋转
- 工作电压12…30 VDC
- pnp开关量输出
- 输出64ms的响应时间

接线图

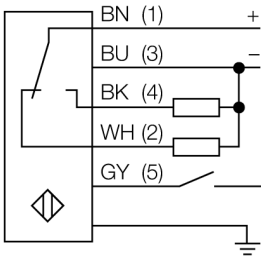

型号	Q50AVPQ
货号	3063887
工作模式	可调背景抑制型直反式传感器
发光模式	红
波长	685 nm
最大检测范围 [mm]	50…150 mm
环境温度	-10…+55 °C
工作电压	12…30VDC
空载电流 I_0	≤ 70 mA
输出性能	常开/常闭 , PNP
开关频率	≤ 7 Hz
正常延迟	≤ 2 s
设计	方型, Q50
尺寸	49.8x 19.7x 60 mm
外壳材料	塑料, ABS
镜头	塑料, 丙烯酸
连接	接插件
防护等级	IP67
开关状态指示	LED指示灯 黄

功能原理

Q50型传感器的检测原理为三角测量法。 发射器作为光源发出的光线直接作用于被测物。 被测物发射回的光线经传感器接收,经过感光装置接收并检测。 焦距取决于接受器和发射器之间光的角度。 转动角度取决于发射回的光在PSD上的编码。 微处理器分析比较目标物位置，然后输出相应的输出信号。

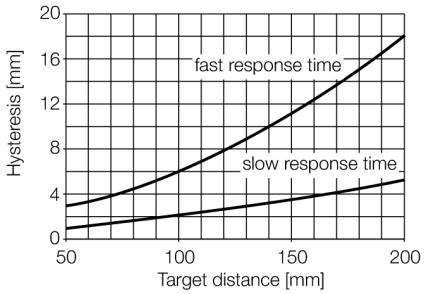

Edition • 2013-10-17T03:47:56+02:00

Hans Turck GmbH & Co.KG • D-45472 Mülheim an der Ruhr • Witzlebenstraße 7 • Tel. 0208 4952-0 • Fax 0208 4952-264 • more@turck.com • www.turck.com