Фотоэлектрический датчик
Триангуляционный датчик с аналоговым выходом
Q50AIQ

Industrial Automation

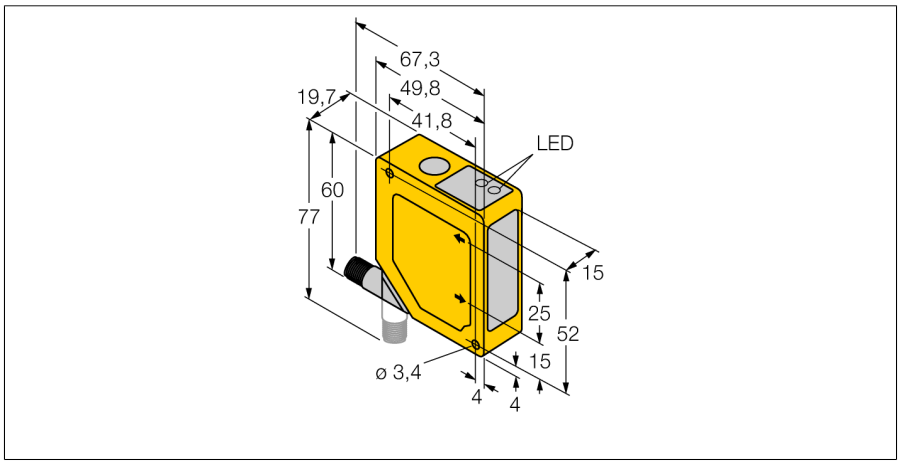

- **Подавление переднего и заднего фона**
- **Диапазон чувствительности 50…200 мм**
- **M12 x 1 разъем, вращаемый на 90 °**
- **Рабочее напряжение 15…30 В DC**
- **Аналоговый токовый выход 4…20 мА**
- **Выбор отклика выхода от 4 мс (быстр.) и 64 мс (медл.)**

Тип	Q50AIQ
Идент. №	3067604
Рабочий режим	Диффузионный датчик с подавлением переднего и заднего фона
Тип источника света	ИК
Длина волны	880 нм
Повторяемость	0.5 мм
Диапазон	50…200мм
Температура окружающей среды	-10…+55°C
Рабочее напряжение	15…30В =
Ток холостого хода I_0	≤ 70 мА
Токовый выход	4…20мА
Задержка готовности	≤ 2 с
Конструкция	прямоугольный, Q50
Размеры	49.8 x 19.7 x 60 мм
Материал корпуса	Пластмасса, ABS
Линза	пластмасса, акрил
Соединение	разъем
Класс защиты	IP67

Схема подключения

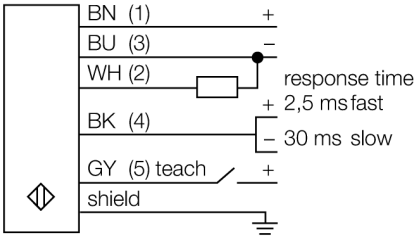

Принцип действия

Работа датчиков Q50 основывается на методе оптической триангуляции. Излучатель и оптическая система создает источник света, направленный прямо на мишень. Лазерный пучок отражается от мишени на линзы приемника датчика и попадает далее на позиционно-чувствительный приемный элемент датчика (PSD). Расстояние мишени от приемника определяется углом, под которым свет падает на приемный элемент. Микропроцессор на основании этих данных анализирует положение мишени и выдает соответствующий выходной сигнал.

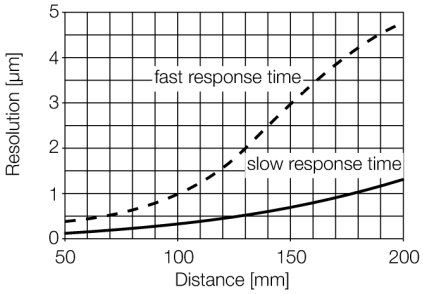

Edition • 2014-04-23T03:17:10+02:00

Hans Turck GmbH & Co.KG • D-45472 Mülheim an der Ruhr • Witzlebenstraße 7 • Tel. 0208 4952-0 • Fax 0208 4952-264 • more@turck.com • www.turck.com