光电传感器
模拟量输出三角测量传感器
Q50AIQ

Industrial Automation

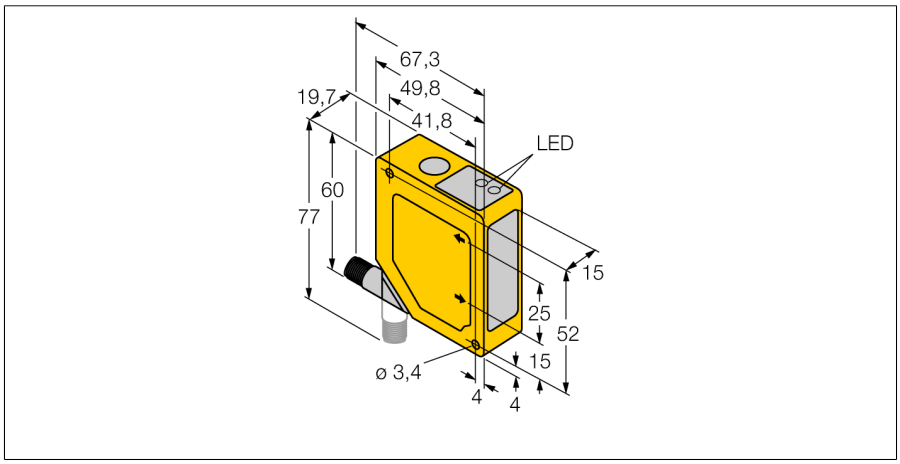

- 前景和背景抑制
- 检测范围 50…200 mm
- M12 x 1接插件可 90 °旋转
- 工作电压15…30 VDC
- 电流模拟量输出4…20 mA
- 输出响应 4 ms (快) 和 64 ms (慢)可选

接线图

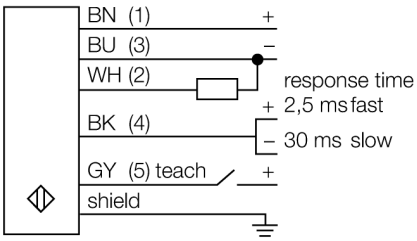

型号	Q50AIQ
货号	3067604

工作模式	可调背景抑制型直反式传感器
发光模式	IR
波长	880 nm
Repeatability	0.5 mm
最大检测范围 [mm]	50…200 mm
环境温度	-10…+55 °C

工作电压	15…30VDC
空载电流 I_0	≤ 70 mA
电流输出	4…20mA
正常延迟	≤ 2 s

设计	方型, Q50
尺寸	49.8x 19.7x 60 mm
外壳材料	塑料, ABS
镜头	塑料, 丙烯酸
连接	接插件
防护等级	IP67

功能原理

Q50型传感器的检测原理为三角测量法。 发射器作为光源发出的光线直接作用于被测物。 被测物发射回的光线经传感器接收,经过感光装置接收并检测。 焦距取决于接受器和发射器之间光的角度。 微处理芯片用于分析检测位置和输出响应的输出信号。

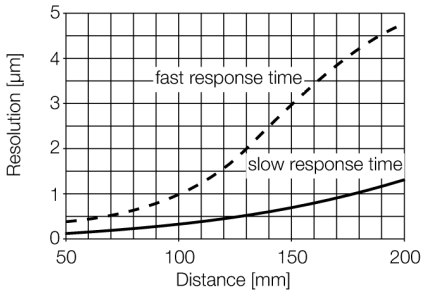

Edition • 2013-10-17T03:56:33+02:00

Hans Turck GmbH & Co.KG • D-45472 Mülheim an der Ruhr • Witzlebenstraße 7 • Tel. 0208 4952-0 • Fax 0208 4952-264 • more@turck.com • www.turck.com