senzor optic
senzor cu triangulare cu ieşire analogică
Q50AUQ

Industrial Automation

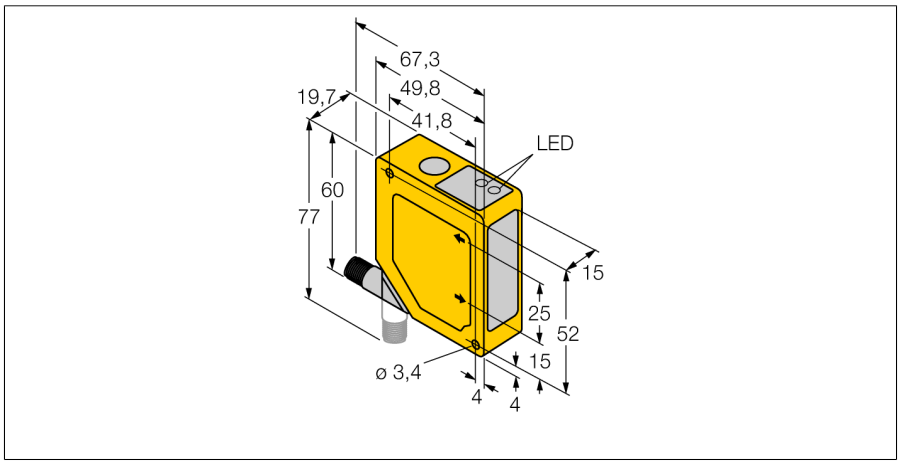

- **suprimare "foreground" şi "background"**
- **domeniu de detec□ie 50…200 mm**
- **conector M12 x 1 cu posibilitate de rotire la 90°**
- **tensiune de alimentare 15…30 Vcc**
- **ieşire analogică în tensiune 0…10 V**
- **timp de răspuns al ieşirii selectabil 4 ms (rapid) şi 64 ms (lent)**

Descriere tip	Q50AUQ
Număr identificare	3067607
Mod de operare	Senzor cu mod difuz cu suprimare reglabilă foreground şi background
Tipul de lumină	IR
Lungime de undă	880 nm
Repetabilitate	0.5 mm
Domeniu	50…200 mm
Temperatura mediului	-10…+55°C
Tensiune de alimentare	15…30Vcc
Curent fără sarcină I_0	≤ 70 mA
ieşire în tensiune	0…10V
Timp de întârziare la alimentare	≤ 2 s
Design	Dreptunghiular, Q50
Dimensiuni	49.8 x 19.7 x 60mm
Materialul carcasei	plastic, ABS
Lentilă	plastic, acrilic
Conectare	Conector
Grad de protecţie	IP67

Diagramă de conexiuni

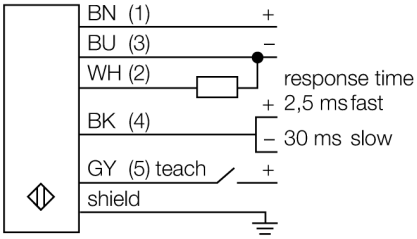

Principiu de funcţionare

Principiul de func□ionare al senzorilor Q50 se bazează pe triangulare optică. Emi□ătorul şi sistemul optic generează un fascicul luminos care cade pe obiectul de detectat. Obiectul reflectă raza înapoi spre lentila receptorului şi spre detectorul de pozi□ie (PSD). Distan□a dintre obiect şi receptor determină unghiul sub care raza se întoarce la receptor. Microprocesorul integrat foloseşte acest unghi pentru analizarea pozi□iei şi crearea unui semnal de ieşire corespunzător.

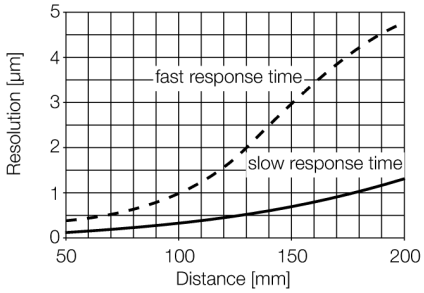

• 2014-04-16T02:14:53+02:00

Hans Turck GmbH & Co.KG • D-45472 Mülheim an der Ruhr • Witzlebenstraße 7 • Tel. 0208 4952-0 • Fax 0208 4952-264 • more@turck.com • www.turck.com