Фотоэлектрический датчик
Триангуляционный датчик с переключающим выходом
Q50APQ

Industrial Automation

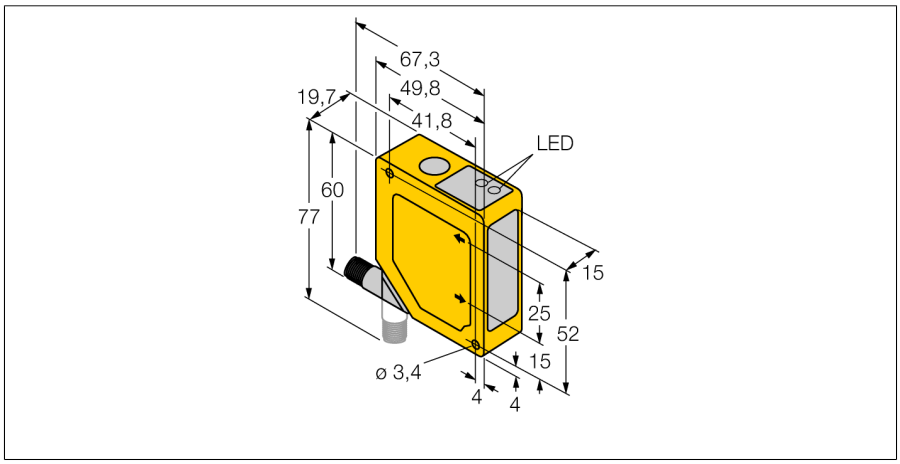

- **Подавление переднего и заднего фона**
- **Диапазон чувствительности 50…200 мм**
- **M12 x 1 разъем, вращаемый на 90 °**
- **Рабочее напряжение 12…30 В DC**
- **Переключающий выход, pnp**
- **Время отклика выхода 64 мс**

Тип	Q50APQ
Идент. №	3067616
Рабочий режим	Диффузионный датчик с подавлением переднего и заднего фона
Тип источника света	ИК
Длина волны	880 нм
Диапазон	50…200мм
Температура окружающей среды	-10…+55°C
Рабочее напряжение	12…30В =
Ток холостого хода I_0	≤ 70 мА
Выходная функция	H.O./H.З. , PNP
Частота переключения	≤ 7 Гц
Задержка готовности	≤ 2 с
Конструкция	прямоугольный, Q50
Размеры	49.8 x 19.7 x 60 мм
Материал корпуса	Пластмасса, ABS
Линза	пластмасса, акрил
Соединение	разъем
Класс защиты	IP67
Индикация состояния переключения	светодиод желтый

Схема подключения

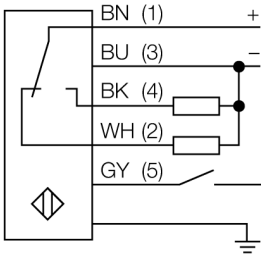

Принцип действия

Работа датчиков Q50 основывается на методе оптической триангуляции. Излучатель и оптическая система создает источник света, направленный прямо на мишень. Световой пучок отражается от мишени на линзы приемника датчика и оттуда часть его направляется на детектор положения (PSD). Расстояние мишени от приемника определяется углом, под которым свет падает на приемный элемент. Этот же угол определяет, место падения пучка на детектор положения. Микропроцессор анализирует и сравнивает положение мишени с запрограммированными значениями и создает соответствующий выходной сигнал.

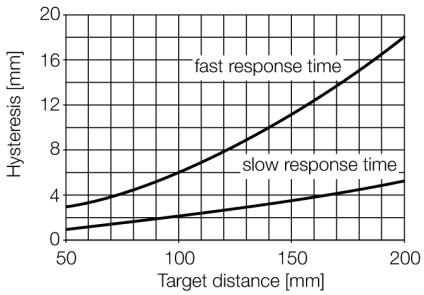

Edition • 2014-04-23T03:17:33+02:00

Hans Turck GmbH & Co.KG • D-45472 Mülheim an der Ruhr • Witzlebenstraße 7 • Tel. 0208 4952-0 • Fax 0208 4952-264 • more@turck.com • www.turck.com