bride de montage
pour les détecteurs de positionnement linéaires Li-Q25L
M4-Q25L

Industrial Automation

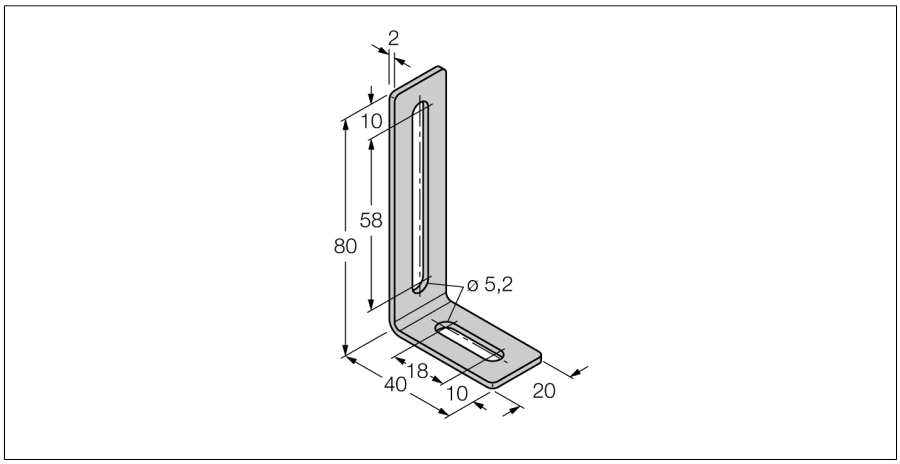

- **bride de fixation pour les détecteurs de positionnement linéaire de la série Q25L**
- **acier inoxydable**
- **unité d'emballage: 2 pièces**
- **y compris 2 x MN-M4-Q25**

Type	M4-Q25L
No. d'identité	6901048

Fait partie de la livraison	clavettes et vis

édition • 2014-04-16T12:34:09+02:00

Hans Turck GmbH & Co.KG • D-45472 Mülheim an der Ruhr • Witzlebenstraße 7 • Tel. 0208 4952-0 • Fax 0208 4952-264 • more@turck.com • www.turck.com