Pressure switch
Cu două ieşiri digitale pe tranzistor PNP/NPN
PC016V-203-2UPN8X-H1141

Industrial Automation

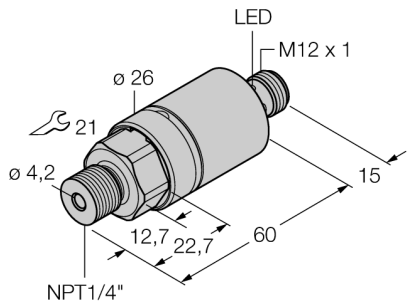

- **Cylindrical version without display**
- **2 PNP/NPN switching outputs**
- **Communication via IO-Link**
- **Display of switching state and communication via LED at M12 connector**
- **Domeniu de presiune -1 … 16 bar relativ**

Diagramă de conexiuni

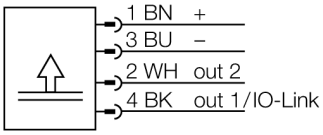

Descriere tip	PC016V-203-2UPN8X-H1141
Număr identificare	6833742
Presiune relativă	-1…16bar rel.
Domeniu de funcţionare	-14.5…232.1psi
Domeniu de funcţionare	-0.1…1.6MPa
Punct de comutare SP1	Conform specificaţiei clientului
Punct de declanşare rP1	Conform specificaţiei clientului
Suprapresiune admisibilă	≤ 80 bar
Pulsuri de presiune	≥ 80 bar
Alimentare	
Tensiune de alimentare	15…30Vcc
Curent fără sarcină I_0	≤ 12 mA
Cădere de tensiune I_a	≤ 2 V
Protec□ie	SELV; PELV conform EN 50178
Protec□ie la scurtcircuit/alimentare inversă	da/ da
Clasă şi grad de protec□ie	IP69K/ III
Ieşire 1	Ieşire digitală sau mod IO-Link
Ieşire 2	ieşire în comuta□ie
Ieşire în comuta□ie	
Ieşire	normal deschis / normal închis, PNP/NPN
Accuracy switching output	± 0.5 % v. E. BSL
Curent nominal de ieşire	0.15 A
Frecven□ă de comutare	≤ 180 Hz
Distan□ă de comutare	≥ 0.5 %
Punct de comutare:	(min + 0.005 x range) până la 100% c.s.
Punct(e) de revenire	min până la (SP - 0.005 x range)
Cicluri de comutare	≥ 100 mil.
Punct de comutare SP1	Conform specificaţiei clientului
Punct de declanşare rP1	Conform specificaţiei clientului
Timp de reacţie	< 3 ms
IO-Link	
Comunicare	Specificat în conformitate cu versiunea 1.0
Parametrizare	FDT / DTM
Fizica transmisiei	Corespunde fizicii cu 3-fire (PHY2)
Viteză de transmisie	COM 2 / 38.4 kbps
Lungime date de proces	16 bit
Informaţie valoare măsurată	14 bit
Informaţie punct de comutaţie	2 bit
Tip de cadru	2.2
Genauigkeit	± 0.5 % din valoarea finală BSL

Principiu de funcţionare

Traductoarele de presiune IO-Link din seria PC 200 funcţionează pe baza celulelor de măsură piezorezistive ceramice. Diafragma ceramică este dezechilibrată proporţional cu presiunea aplicată. Semnalul procesat digital este disponibil prin IO-Link sau ca ieşire digitală. Un grad înalt de flexibilitate şi precizia de 0.5 % f.s. garantează conectarea sigură la proces.

• 2014-04-16T10:55:42+02:00

 Hans Turck GmbH & Co.KG • D-45472 Mülheim an der Ruhr • Witzlebenstraße 7 • Tel. 0208 4952-0 • Fax 0208 4952-264 • more@turck.com • www.turck.com

Pressure switch
Cu două ieşiri digitale pe tranzistor PNP/NPN
PC016V-203-2UPN8X-H1141

Varia□ie cu temperatura	
Temperatura mediului măsurat	-40…85°C
Coeficient de temperatură la capătul inferior T_{k0}	± 0.15 % din capătul de scală / 10 K
Coeficient de temperatură la capătul superior T_{kS}	± 0.15 % din capătul de scală / 10 K
Condi□ii de mediu	
Temperatura mediului	-40…80°C
Temperatura de depozitare	-40…+80°C
Rezisten□ă la vibra□ii	20 g (9..2000 Hz), conform IEC 68-2-6
Rezisten□ă la şoc	50 , conform IEC 61508
Carcasă	
Materialul carcasei	Oţel inoxidabil, 1.4305 (AISI 303)/PBT-GF15
Materialul conexiunii la proces	Oţel inoxidabil A2 1.4305 (AISI 303)
Materialul traductorului de presiune	ceramics AL2O3
Material de etanşare	FPM
Conectare la proces	NPT ¼″ - 18 filet exterior
Dimensiunea cheii mecanice / piuli□a de conectare	21
Conectare	Conector, M12 x 1
Condiţii de referinţă conform IEC 61298-1	
Temperatură	15…25°C
Presiune atmosferică	860…1060 hPa abs.
Umiditate	45…75 % rel.
Tensiune auxiliară	24 Vcc
Indicare stare	LED
Op□iuni de programare	Puncte de acţionare/revenire ajustabile, PNP/NPN, NO/NC, mod histerezis/fereastră, funcţie de suprimare, afişare unitate de măsură presiune, memorie pentru vârfuri de presiune

• 2014-04-16T10:55:42+02:00

Hans Turck GmbH & Co.KG • D-45472 Mülheim an der Ruhr • Witzlebenstraße 7 • Tel. 0208 4952-0 • Fax 0208 4952-264 • more@turck.com • www.turck.com

Accesorii conectare

Tip	Număr identificare		Desen cu dimensiuni
RKC4.4T-2/TEL	6625013	Cablu de conectare, mamă M12, drept, 4-pini, lungime cablu: 2 m, material manta: PVC, negru; certificare cULus; sunt disponibile alte lungimi şi calităţi de cablu, pe www.turck.com	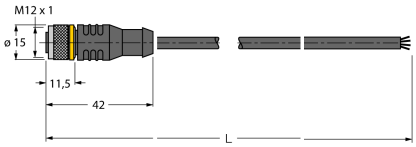
WKC4.4T-2/TEL	6625025	Cablu de conectare, mamă M12, cu cot, 4-pini, lungime cablu: 2 m, material manta: PVC, negru; certificare cULus; sunt disponibile alte lungimi şi calităţi de cablu, pe www.turck.com	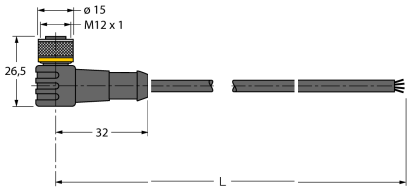
RKC4.4T-2/TXL	6625503	Cablu de conectare, mamă M12, drept, 4-pini, lungime cablu: 2 m, material manta: PVC, negru; certificare cULus; sunt disponibile alte lungimi şi calităţi de cablu, pe www.turck.com	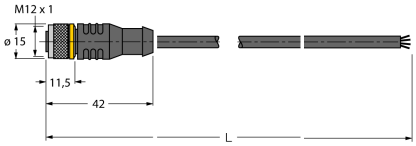
WKC4.4T-2/TXL	6625515	Cablu de conectare, mamă M12, cu cot, 4-pini, lungime cablu: 2 m, material manta: PVC, negru; certificare cULus; sunt disponibile alte lungimi şi calităţi de cablu, pe www.turck.com	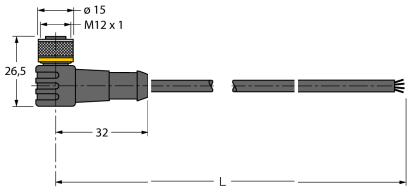

• 2014-04-16T10:55:42+02:00