# Détecteur de débit
# détecteur d'immersion avec électronique de traitement intégrée
# FCS-GL1/2A2P-VRX/230VAC/A

Industrial Automation

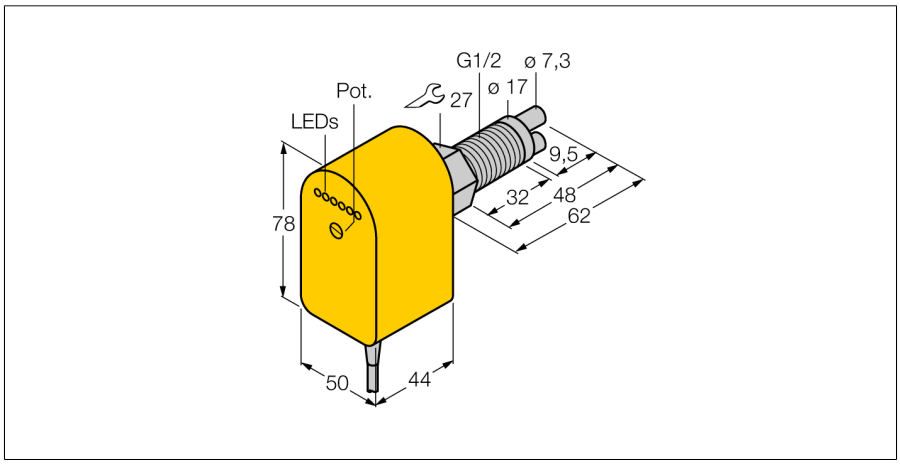


- **détecteur pour des milieux gazeux**
- **principe de fonctionnement calorimétrique**
- **réglage par potentiomètre**
- **AC 5 fils, 195...264 VAC**
- **contact inverseur, sortie par relais**
- **appareil à câble**

**Schéma de raccordement**

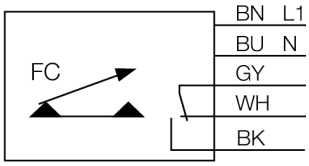


| | |
|---|---|
| **Type** | FCS-GL1/2A2P-VRX/230VAC/A |
| No. d'identité | 6870458 |

| | |
|---|---|
| **Plage de fonctionnement air** | 0.5…30 m/s |
| Temps de disponibilité | 10…90 s |
| Temps d'enclenchement | 2…30 s |
| Temps de déclenchement | 5…30 s |
| Gradient de température | ≤ 20 K/min |
| Température du milieu | - 20…80 °C |

| | |
|---|---|
| **Tension de service** | 195…264VAC |
| Consommation propre à vide $I_0$ | ≤ 30 mA |
| Fonction de sortie | sortie par relais, contact inverseur |
| Courant de service nominal | 4 A |
| Protection contre les courts-circuits | non |
| Tension de commutation AC | 250 VAC |
| Tension de commutation DC | 60 VDC |
| Puissance de commutation max. AC | 1000 VA |
| Puissance de commutation max. (DC) | 60 W |

| | |
|---|---|
| **Matériau de boîtier** | plastique, PBT |
| Matériau détecteur | acier inoxydable, AISI 303 |
| Couple de serrage max. de l'écrou de boîtier | 100 Nm |
| Raccordement | câble |
| Longueur de câble | 2 m |
| Section câble | 5x 0.5mm² |
| Résistance à la pression | 30 bar |
| Raccord de processus | G ½" long |

| | |
|---|---|
| **Indication de l'état de commutation** | bargraph à LEDvert / jaune / rouge |
| Visualisation de l'état de débit | bargraph à LED, rouge (1x), vert (5x) |
| Indication 'valeur de consigne pas atteinte' | LED rouge |
| Indication 'valeur de consigne atteinte' | LED jaune |
| Indication 'valeur de consigne dépassée' | 4 x LED vert |
| Visualisation par LED | rouge = 4 mA<br>1x vert > 4 mA<br>2x vert > 8 mA<br>3x vert > 12 mA<br>4x vert > 16 mA<br>5x vert = 20 mA |

**Principe de fonctionnement**

La fonction des détecteurs de débit d'immersion est basée sur le principe thermodynamique. La sonde est échauffée de quelques °C par rapport au milieu de débit. Lorsque le milieu passe dans la sonde, la chaleur produite dans la sonde est dissipée. La température qui en résulte est mesurée et comparée au température de milieu. De l'écart de température gagné, l'état de débit peut être dérivé pour chaque milieu. Les détecteurs de débit TURCK surveillent alors d'une façon fiable et sans usure le débit de milieux gazeux ou liquides.

édition • 2014-04-16T12:11:36+02:00


Hans Turck GmbH & Co.KG • D-45472 Mülheim an der Ruhr • Witzlebenstraße 7 • Tel. 0208 4952-0 • Fax 0208 4952-264 • more@turck.com • www.turck.com