Stromingssensor
onderdompelingssensor met geïntegreerde verwerkingselektronica
FCS-HA2P-LIX/AL115

Industrial Automation

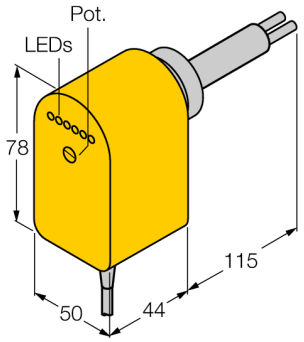

- **sensor voor gasvormige media**
- **calorimetrisch werkingsprincipe**
- **afregeling met potentiometer**
- **sensorlengte 115 mm**
- **DC 3-draads, 21…26 VDC**
- **4…20 mA analoge uitgang**

Aansluitschema

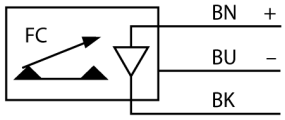

Type	FCS-HA2P-LIX/AL115
Ident no.	6870722
Arbeidsbereik lucht	0.5…30 m/s
Tijd vooraleer operationeel	20…90 s
Insteltijd	4…30 s
Temperatuursprong-reactietijd	max. 100 s
Temperatuurgradiënt	≤ 20 K/min
Mediumtemperatuur	- 20…80 °C
BedrijfsspanningU_B	21…26 VDC
Eigen stroomopname I_0	≤ 80 mA
Uitgangsfunctie	analoge uitgang
Kortsluitbeveiliging	ja
Ompoolbeveiliging	ja
Stroomuitgang	4…20mA
Belasting	≤ 500 Ω
Beschermingsgraad	IP67
Materiaal behuizing	kunststof, PBT
Sensormateriaal	roestvast staal, V2A (1.4305)
max. aandraaimoment behuizingsmoer	100 Nm
Aansluiting	Kabel
Kabellengte	2 m
Kabeldoorsnede	3x 0.5mm²
Drukweerstand	3 bar
Procesaansluiting	G 1" interne schroefdraad volgens DIN 3852
Stromingstoestandsindicatie	LED-bargraph, rood (1x), groen (5x)
Weergave operationele status	LED, groen
LED-weergave	rood =4 mA
	1x groen >4 mA
	2x groen >8 mA
	3x groen >12 mA
	4x groen >16 mA
	5x groen >20 mA

Functieprincipe

De functie van de onderdompelings-stromingssensoren is gebaseerd op het thermodynamische principe. De meetsonde wordt met enkele °C t.o.v. het stromingsmedium opgewarmd. Stroomt het medium aan de sonde voorbij, dan wordt de in de sonde geproduceerde warmte afgevoerd. De daaruit resulterende temperatuur wordt gemeten en met de mediumtemperatuur vergeleken. Uit het gewonnen temperatuurverschil kan voor elk medium de stromingstoestand worden afgeleid. Dus bewaken de TURCK stromingssensoren betrouwbaar en slijtagevrij de stroming van vloeibare of gasvormige media.

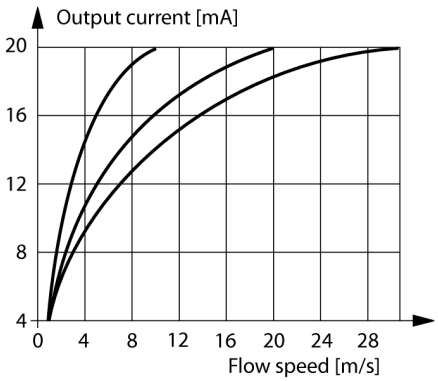

• 2014-04-16T11:09:40+02:00

Hans Turck GmbH & Co.KG • D-45472 Mülheim an der Ruhr • Witzlebenstraße 7 • Tel. 0208 4952-0 • Fax 0208 4952-264 • more@turck.com • www.turck.com