čtecí / zapisovací hlavy
HT-IDENT-H1187

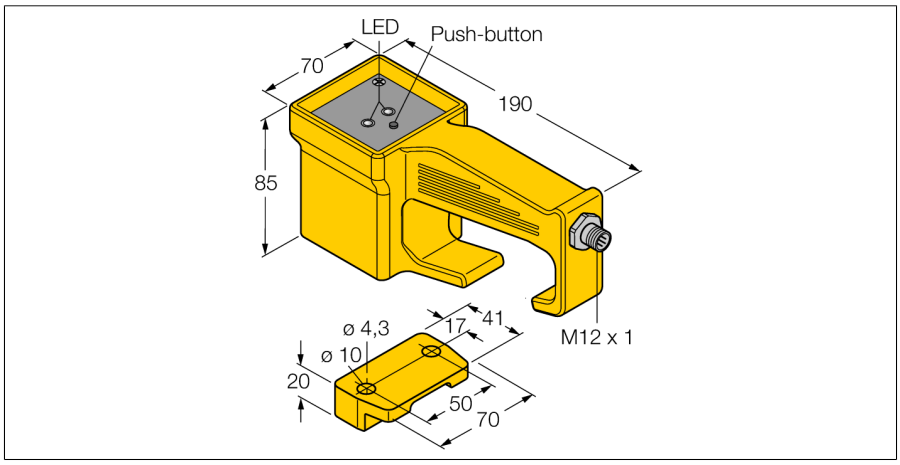

- **Každá čtecí/zapisovací hlava může komunikovat s libovolným datovým nosičem z výrobního programu společnosti Turck.**
- **napájení a funkce jen po připojení na interface modul BLident**
- **konektor M12, 8pinový**
- **LED, bzučák, tlačítko**
- **Tyo mohou být ovládány dle potřeb uživatele.**

Typové označení	HT-IDENT-H1187
Identifikační číslo	7030238
Provedení	nevestavné
Okolní teplota	-25… +70°C
Napájecí napětí	10…30VDC
DC jmenovitý provozní proud	≤ 80 mA
Datový přenos	indukční vazba
Pracovní frekvence	13,56 MHz
Standardy komunikace a protokolů	ISO 15693
Vzdálenost zápisu max.	115 mm
Výstupní funkce	8drát, čtení/zápis
Rozměry	190x 70x 85mm
Materiál aktivní plochy	plast, žlutá
Připojení	konektor, M12 x 1
Odolnost vůči vibracím	55 Hz (1 mm)
Odolnost proti rázům	30 g (11 ms)
Stupeň krytí	IP67
MTTF	248 Roky dle SN 29500 (Ed. 99) 40°C
Indikace napájení	LED zelená
Množství v balení	1
Poznámka	flexibilní použití

Schéma zapojení

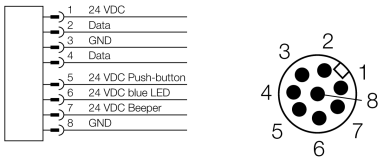

Funkční princip

HF čtecí/zapisovací hlava, s pracovní frekvencí 13,56 MHz, vytváří okolo sebe přenosovou oblast. Její velikost (0… 500mm) závisí na vzájemné kombinaci čtecí/zapisovací hlavy a datového nosiče.

Uváděné vzdálenosti pro čtecí/zapisovací hlavy představují typické hodnoty v laboratorních podmínkách, bez vlivů okolních materiálů.

Vzdálenost čtení/zápisu u datových nosičů pro montáž do kovu TW-R**-M(MF) je uváděna při montáži v kovu.

Tolerance součástek, způsob použití v aplikaci, okolní podmínky a ovlivnění okolními materiály (zejména kovy) může změnit dosah až o 30 %.

Proto je bezpodmínečně nutné vyzkoušet aplikaci (zejména při čtení a zápisu za pohybu) v reálných podmínkách!

• 2014-04-10T17:10:11+02:00

Hans Turck GmbH & Co.KG • D-45472 Mülheim an der Ruhr • Witzlebenstraße 7 • Tel. 0208 4952-0 • Fax 0208 4952-264 • more@turck.com • www.turck.com