# barrera luminosa de seguridad par emisor/receptor LS2TP30-300Q88

Industrial Automation

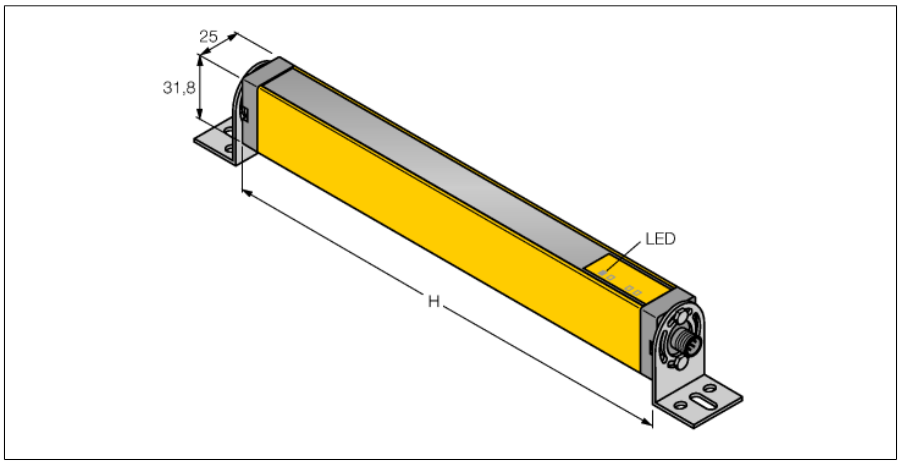


- **Tipo 2 según IEC 61496-1,-2; categoría 2, nivel de rendimiento (PL) d según EN ISO 13849-1; SIL2 según IEC 61508**
- **clavija, M12 x 1, 8 polos**
- **grado de protección IP65**
- **altura del campo de detección 300 mm**
- **resolución 30 mm**
- **ensayo interno en ciclo de 500 ms**
- **alcance 15 m**
- **tensión de servicio 24 VCC +-15%**
- **salida de conmutación sin bloqueo de reinicio (TRIP)**

| | |
|---|---|
| **Designación de tipo** | LS2TP30-300Q88 |
| N° de identificación | 3073545 |
| **Modo de funcionamiento** | barrera luminosa |
| Tipo de luz | IR |
| Longitud de onda | 950 nm |
| Resolución óptica | 30 mm |
| Alcance | 200…15000 mm |
| Altura de la zona de detección | 300 mm |
| Temperatura ambiente | 0… +55°C |
| **Tensión de servicio** | 20…28 VDC |
| Ondulación residual | < 15 % $U_{ss}$ |
| Corriente sin carga $I_0$ | ≤ 90 mA |
| Función de salida | 2 de apertura, 2 PNP |
| Tiempo de respuesta | < 13 ms |
| **Modelo** | rectangular, EZ-Screen |
| Medidas | 31.8 x 25.2 x 365 mm |
| Material de la carcasa | metal, AL, amarillo |
| Lente | plástico, acrílico |
| Conexión | conector, M12 x 1 |
| Grado de protección | IP65 |
| **Indicación de la tensión de servicio** | LED verde |
| Indicación estado de conmutación | LED rojo |

## Esquema de conexiones

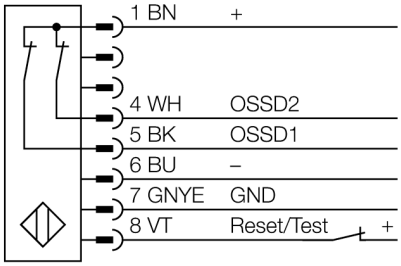


## Principio de funcionamiento

La barrera de seguridad para la protección personal se compone de emisor y receptor. El sistema está sincronizado ópticamente por lo que no es necesario ningún cableado entre en el sensor y el receptor. Las salidas de conmutación de seguridad del receptor están conectadas directamente con un relé de carga deteniendo inmediatamente el ciclo de la máquina que representa un peligro. El tipo 2 de protección personal, conforme al estándar IEC 61496, o bien de la categoría 2 conforme a la norma EN 954-1 se cumple mediante los dos canales del aparato de conmutación.

edición • 2014-04-18T04:29:00+02:00


Hans Turck GmbH & Co.KG • D-45472 Mülheim an der Ruhr • Witzlebenstraße 7 • Tel. 0208 4952-0 • Fax 0208 4952-264 • more@turck.com • www.turck.com

## Accessorios de función

| Modelo | N° de identificación | | Dibujo acotado |
|---|---|---|---|
| IM-T-9A | 3061425 | relé de seguridad, 2 entradas, 3 salidas de contacto de cierre, 24V cc, proporciona máx. 6A, tiempo de respuesta 20ms | 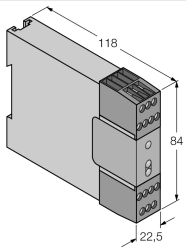 |

edición • 2014-04-18T04:29:00+02:00

 Hans Turck GmbH & Co.KG • D-45472 Mülheim an der Ruhr • Witzlebenstraße 7 • Tel. 0208 4952-0 • Fax 0208 4952-264 • more@turck.com • www.turck.com