Personenschutz
Sender/Empfänger Paar
integrierte Muting-Funktion
SLPMP14-410

Industrielle Automation

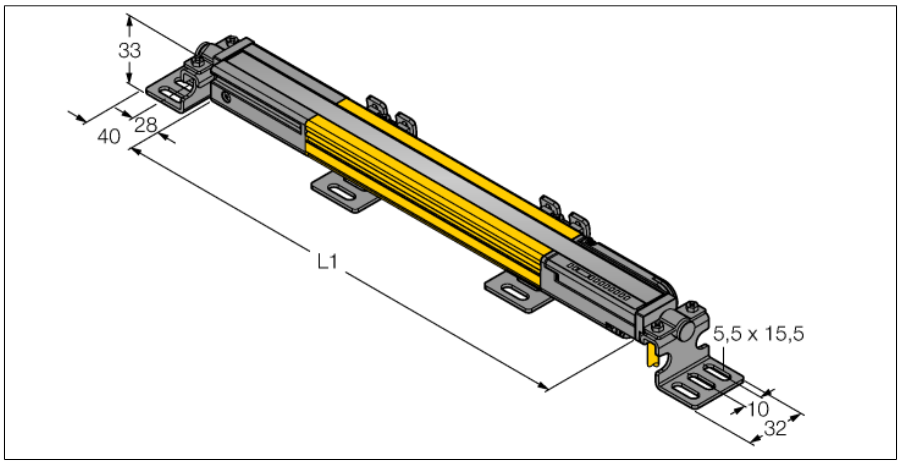

- **Elektrischer Anschluss über Steckertyp RDLP-8 mit offenem Ende oder DEL-PE-8 mit M12x1 Stecker, 8-polig**
- **Schutzart IP65**
- **Flaches Gehäuse ohne Blindzone**
- **Einstellung über DIP-Schalter**
- **Einstellung reduzierter Auflösung**
- **Blanking Funktion**
- **Betriebsspannung: 24 VDC ± 15 %**
- **Auflösung 14 mm**
- **Überwachungsfeldhöhe 410 mm (L1)**
- **Befestigungswinkel im Lieferumfang enthalten**

Typenbezeichnung	SLPMP14-410
Ident-Nr.	3084486
Betriebsart	Lichtvorhang
Lichtart	IR
Wellenlänge	850 nm
Optische Auflösung	14 mm
Reichweite	0...7000mm
Überwachungsfeldhöhe	410 mm
Umgebungstemperatur	0…+55°C
Betriebsspannung	20… 28 VDC
Restwelligkeit	< 10 % U_{ss}
Leerlaufstrom I_0	≤ 275 mA
Kurzschlussschutz	ja
Verpolungsschutz	ja
Ausgangsfunktion	2x Öffner, 2 x PNP
Ansprechzeit	< 13.5 ms
Bauform	Quader, EZ-Screen LP
Abmessungen	26 x 28 x 410 mm
Gehäusewerkstoff	Metall, AL, gelb
Linse	Kunststoff, Acryl
Anschluss	Steckverbinder
Schutzart	IP65
Betriebsspannungsanzeige	LED grün
Schaltzustandsanzeige	2-Farben-LED, rot

Anschlussbild

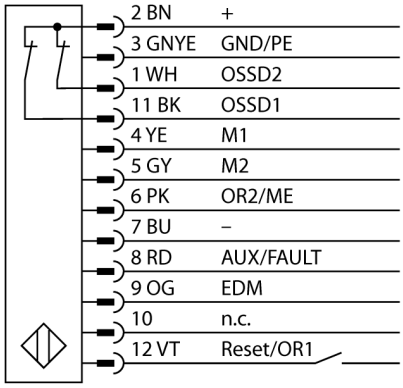

Funktionsprinzip

Der hochauflösende Personenschutz-Sicherheitslichtvorhang ohne Blindzone besteht aus Sender und Empfänger. Da das System optisch synchronisiert wird, ist keine Verdrahtung zwischen der Sende- und Empfangseinheit erforderlich. Die Sicherheitsschaltausgänge des Empfängers werden direkt mit einem Lastrelais (z. B. IM-T-9A) verbunden und bewirken den sofortigen Stopp des gefährlichen Maschinenzyklus. Über die zweikanalige Überwachung des Schaltgerätes und den diversitär redundanten Aufbau, bei dem zwei Prozessoren eine gegenseitige Kontrolle bewirken, wird die Personenschutzart PLe nach ISO 13849-1 erfüllt.

Ausgabe • 2014-04-11T00:44:09+02:00

Hans Turck GmbH & Co.KG • D-45472 Mülheim an der Ruhr • Witzlebenstraße 7 • Tel. 0208 4952-0 • Fax 0208 4952-264 • more@turck.com • www.turck.com