Ochrana osob
páry vysílač/přijímač
integrovaná funkce muting
SLPMP25-1390

Industrial Automation

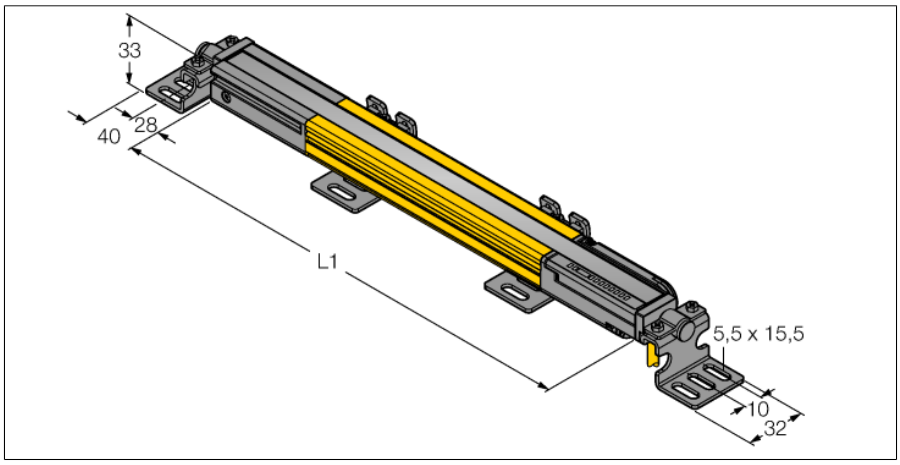

- **elektrické připojení kabelem s konektorem RDLP-8 a volným koncem nebo DELPE-8 s 8pinovým konektorem M12x1**
- **stupeň krytí IP65**
- **ploché pouzdro bez mrtvých zón**
- **nastavení pomocí DIP přepínačů**
- **nastavení sníženého rozlišení**
- **funkce zaclonění**
- **napájecí napětí: 24 VDC ± 15 %**
- **rozlišení 25 mm**
- **hlídaná výška 1390 mm (L1)**
- **upevňovací úchytka součástí dodávky**

Typové označení	SLPMP25-1390
Identifikační číslo	3084537
Druh provozu	optický závěs
Barva světla	IR
Vlnová délka	850 nm
Optické rozlišení	25 mm
Rozsah	0…7000 mm
Hlídaná výška	1390 mm
Okolní teplota	0… +55°C
Napájecí napětí	20…28VDC
Zvlnění	< 10 % U_{ss}
Proud naprázdno I_0	≤ 275 mA
Ochrana proti zkratu	ano
Ochrana proti přepólování	ano
Výstupní funkce	2 x rozpínací, 2 x PNP
Čas odezvy	< 20 ms
Pouzdro	kvádrové pouzdro, EZ-Screen LP
Rozměry	26 x 28 x 1388 mm
Materiál pouzdra	kov, Al, žlutá
Čočka	plast, akrylát
Připojení	konektor
Stupeň krytí	IP65
Indikace napájení	LED zelená
Indikace stavu výstupu	dvoubarevná LED červená

Schéma zapojení

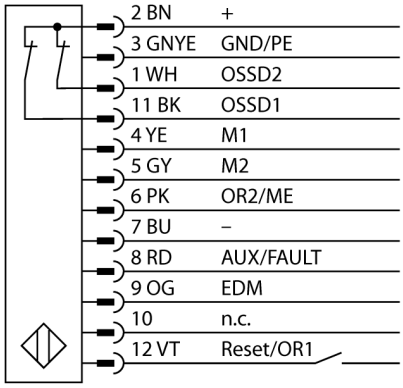

Funkční princip

Bezpečnostní optický závěs pro ochranu osob s vysokou rozlišovací schopností se skládá z vysílače a přijímače. Protože je systém opticky synchronizován, není pořeba propojení mezi vysílačem a přijímací jednotkou. Bezpečnostní spínací výstupy přijímačů jsou přímo propojeny na výkonové relé (např. IM-T9A) a způsobí okamžité zastavení nebezpečného cyklu stroje. Díky redundantnímu zapojení kontrolovaných obvodů, redundantní konstrukci přístroje s dvěma nezávislými, navzájem se kontrolujícími mikroprocesory je dosaženo bezpečnostní kategorie PLe dle ISO 13849-1.

• 2014-04-11T10:42:21+02:00

Hans Turck GmbH & Co.KG • D-45472 Mülheim an der Ruhr • Witzlebenstraße 7 • Tel. 0208 4952-0 • Fax 0208 4952-264 • more@turck.com • www.turck.com