# Produktdatenblatt
## Technische Daten

# ZB4BD5
## Frontelement für Wahlschalter ZB4, o. Rastung, schwarz, 3 Positionen

EAN Code : 3389110888973

UVP zzgl. MwSt* : 13,45 EUR

## Hauptmerkmale

| | |
|---|---|
| Produktserie | Harmony XB4 |
| Produkt oder Komponententyp | Frontelement für Wahlschalter |
| Kurzbezeichnung des Geräts | ZB4 |
| Blendenmaterial | Chrom-beschichtes Metall |
| Montagedurchmesser | 22 mm |
| Kopftyp | Standard |
| Verkauf je unteilbare Menge | 1 |
| Form des Signaleinheitkopfes | Rund |
| Operatortyp | Zu Mitte Rückstellung |
| Profil Betätigungselement | Schwarz Standardgriff |
| Betriebs-Positionsinformation | 3 Positionen +/- 45° |

## Zusatzmerkmale

| | |
|---|---|
| CAD-Gesamtbreite | 29 mm |
| CAD-Gesamthöhe | 29 mm |
| CAD-Gesamttiefe | 44 mm |
| Produktgewicht | 0,04 kg |
| Widerstandsfähigkeit gegen Hochdruckreiniger | 7000000 Pa bei 55 °C, Entfernung: 0,1 m |
| Mechanische Lebensdauer | 1000000 Zyklen |
| Code für den elektrischen Aufbau | C3 für <6 Kontakte in einfach Blöcke in Frontmontage<br>C4 für <6 Kontakte in einfach und doppelt Blöcke in Frontmontage<br>C5 für <5 Kontakte in einfach Blöcke in Frontmontage<br>C6 für <5 Kontakte in einfach und doppelt Blöcke in Frontmontage<br>C7 für <4 Kontakte in einfach Blöcke in Frontmontage<br>C8 für <4 Kontakte in einfach und doppelt Blöcke in Frontmontage<br>C11 für <3 Kontakte in einfach Blöcke in Frontmontage |

* Unverbindliche Preisempfehlung zuzüglich Mehrwertsteuer für Deutschland, Stand November 2020.

Haftungsausschluss: Diese Dokumentation dient nicht als Ersatz für die Beurteilung der Eignung oder Verlässlichkeit dieser Produkte für bestimmte Verwendungsbereiche des Benutzers und darf nicht zu diesem Zweck verwendet werden.

| | |
|---|---|
| Erläuterungen zum Gerät | Grundelement |

## Montage

| | |
|---|---|
| Schutzbehandlung | TH |
| Umgebungstemperatur bei Lagerung | -40…70 °C |
| Umgebungstemperatur bei Betrieb | -40…70 °C |
| Überspannungskategorie | Klasse I entspricht IEC 60536 |
| Schutzart (IP) | IP67 entspricht IEC 60529<br>IP69<br>IP69K |
| Schutzart (NEMA) | NEMA 13<br>NEMA 4X |
| Schutzart (IK) | IK06 entspricht IEC 50102 |
| Normen | EN/IEC 60947-5-5<br>EN/IEC 60947-1<br>EN/IEC 60947-5-4<br>CSA C22.2 No 14<br>EN/IEC 60947-5-1<br>JIS C8201-5-1<br>UL 508<br>JIS C8201-1 |
| Produktzertifizierungen | UL gelistet<br>GL<br>DNV<br>LROS (Lloyds register of shipping)<br>RINA<br>CSA<br>BV |
| Vibrationsfestigkeit | 5 gn (f= 2…500 Hz) entspricht IEC 60068-2-6 |
| Stoßfestigkeit | 30 gn (Dauer = 18 ms) für Sinushalbwellenbeschleunigung entspricht IEC 60068-2-27<br>50 gn (Dauer = 11 ms) für Sinushalbwellenbeschleunigung entspricht IEC 60068-2-27 |

## Verpackungseinheiten

| | |
|---|---|
| Verpackungsgewicht (Lbs) | 0,040 kg |
| Höhe VPE1 | 0,470 dm |
| Breite VPE1 | 0,340 dm |
| Länge VPE1 | 0,540 dm |

## Nachhaltigkeit

| | |
|---|---|
| Angebotsstatus nachhaltiges Produkt | Green Premium Produkt |
| REACh-Verordnung | REACh-Deklaration |
| Frei von REACh-SVHC | Ja |
| EU-RoHS-Richtlinie | Übererfüllung der Konformität (außerhalb EU RoHS-Scope)<br>EU-RoHS-Deklaration |
| Frei von giftigen Schwermetallen | Ja |
| Quecksilberfrei | Ja |
| Informationen zu RoHS-Ausnahmen | Ja |
| RoHS-Richtlinie für China | RoHS-Erklärung für China |
| Umweltproduktdeklaration | Produktumweltprofil |
| Circular Econmomy-Eignung | Entsorgungsinformationen |

## Vertragliche Gewährleistung

| | |
|---|---|
| Garantie | 18 months |

# ZB4BD5

## Abmessungen

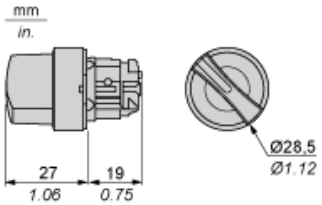

# ZB4BD5

## Schalttafelausschnitte für Drucktaster, Schalter und Meldeleuchten (fertige Bohrungen, installationsbereit)

| Anschluss per Schraubklemmen, Steckanschluss oder auf Leiterplatte | Anschluss über Faston-Steckverbinder |
|---|---|
| 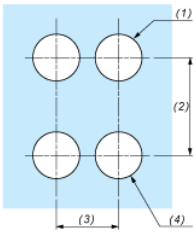 | 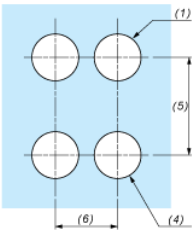 |

| | |
|---|---|
| (1) | Durchmesser auf fertiger Schalttafel oder Montagehalterung |
| (2) | 40 mm min. / 1,57 in. min. |
| (3) | 30 mm min. / 1,18 in. min. |
| (4) | Ø 22,5 mm / 0,89 in. (Ø 22,3 mm $_{0}^{+0,4}$ / 0,88 in. empfohlen $_{0}^{+0,016}$) |
| (5) | 45 mm min. / 1,78 in. min. |
| (6) | 32 mm min. / 1,26 in. min. |

# ZB4BD5

## Drucktaster, Schalter und Leuchtmelder für den Leiterplattenanschluss

### Schalttafelausschnitte (Ansicht anwenderseitig)

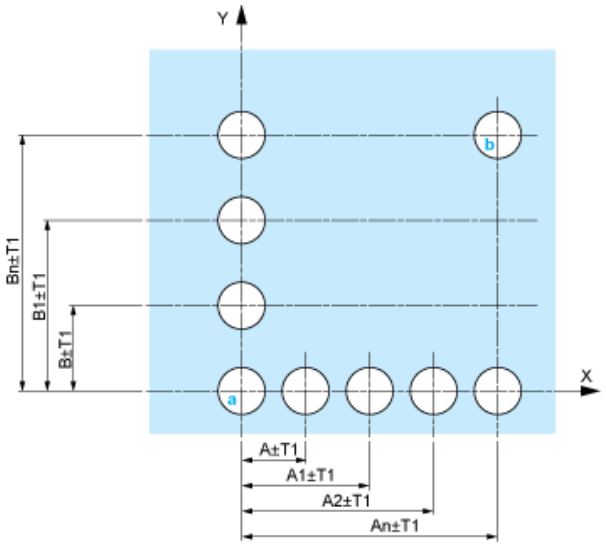


A : 30 mm min. / 1,18 in. min.
B : 40 mm min. / 1,57 in. min.

### Bohrungen der Leiterplatte (Ansicht Elektroblock)

Abmessungen in mm

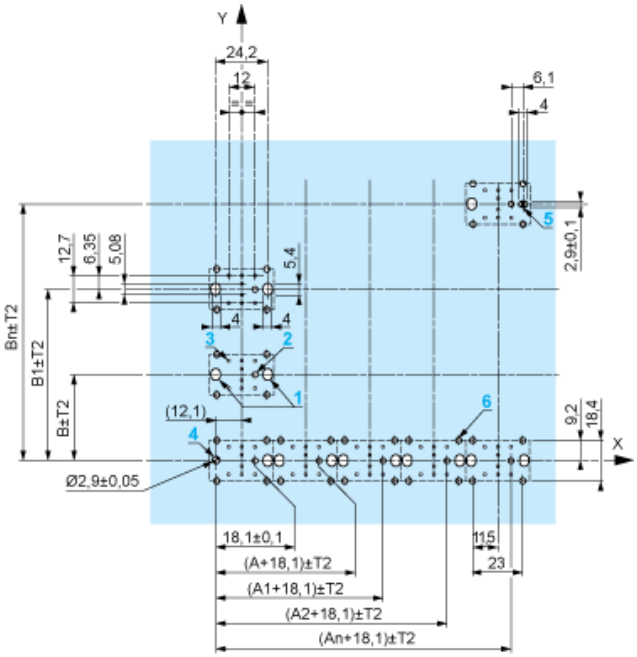


A : 30 mm min.
B : 40 mm min.

Abmessungen in in.

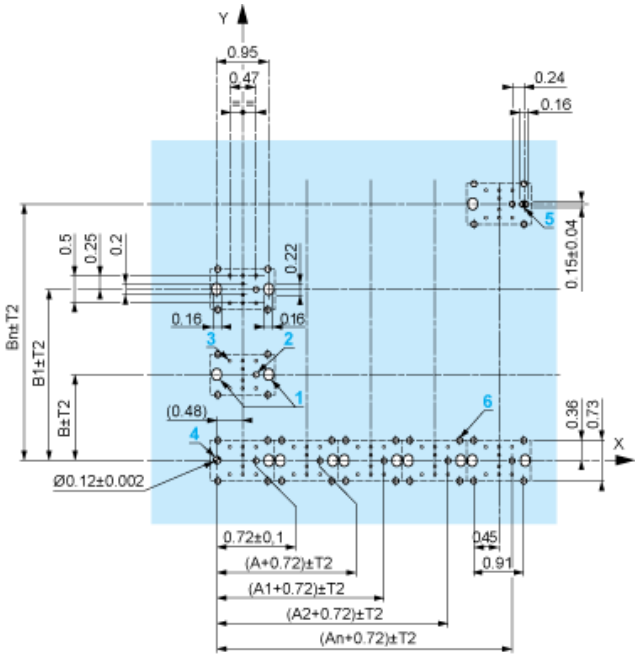


A : 1,18 in. min.
B : 1,57 in. min.

## Allgemeine Toleranzen von Montageplatte und Leiterplatte

Die Summe der Toleranzen darf 0,3 mm / 0,012 in. nicht überschreiten: T1 + T2 = max. 0,3 mm

## Vorsichtsmaßnahmen bei der Installation

- Minimale Stärke der Leiterplatte: 1,6 mm / 0,06 in.
- Durchmesser der Bohrung: 22,4 mm ± 0,1 / 0,88 in. ± 0,004
- Orientierung des Befestigungsflansches ZB4 BZ009: ± 2° 30' (außer den mit a und b gekennzeichneten Bohrungen).
- Maximales Anzugsmoment der Schrauben ZBZ 006: max. 0,6 Nm (5,3 lbf-in)
- Es ist ein Befestigungsflansch ZB4 BZ079 mit Befestigungsschrauben vorzusehen:
  - alle 90 mm / 3,54 in. in der Horizontalen (X) und alle 120 mm / 4,72 in. in der Vertikalen (Y).
  - für jeden Wahlschalterkopf (ZB4 BD•, ZB4 BJ•, ZB4 BG•).

Die Bohrungsabstände mit den Markierungen a und b liegen einander diagonal gegenüber und müssen den Bohrungsabständen 4 und 5 entsprechen.

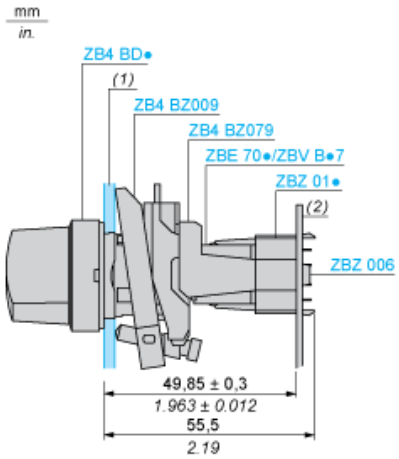


(1) Schalttafel
(2) Leiterplatte


Life Is On Schneider Electric

## Montage des Adapters (Sockel) ZBZ 01•

- 1 2 Langlochbohrungen für Befestigungsschrauben ZBZ 006
- 2 1 Bohrung Ø 2,4 mm ± 0,05 / 0,09 in. ± 0.002 für die Zentrierung des Adapters ZBZ 01•
- 3 8 × Bohrungen Ø 1,2 mm / 0,05 in.
- 4 1 Bohrung Ø 2,9 mm ± 0,05 / 0,11 in. ± 0.002 zur Ausrichtung der Leiterplatte (mit Bohrung a)
- 5 1 Langlochbohrung zur Ausrichtung der Leiterplatte (mit Bohrung b)
- 6 4 Bohrungen Ø 2,4 mm / 0,09 in. zum Aufrasten des Adapters ZBZ 01•

Die Abmessungen An + 18,1 gehören zu den Bohrungen Ø 2,4 mm ± 0,05 / 0,09 in. für die Zentrierung des Adapters ZBZ 01•.

## Elektrische Zusammensetzung entsprechend dem Code C3

## Elektrische Zusammensetzung entsprechend dem Code C4

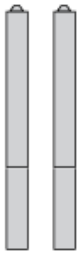

## Elektrische Zusammensetzung entsprechend dem Code C5

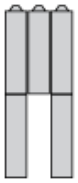

## Elektrische Zusammensetzung entsprechend dem Code C6

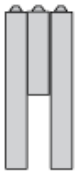

## Elektrische Zusammensetzung entsprechend dem Code C7

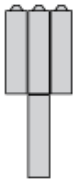

## Elektrische Zusammensetzung entsprechend dem Code C8

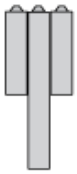

## Elektrische Zusammensetzung entsprechend den Codes C9, C11, SF1 und SR1

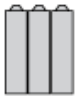

## Legende

Einzelkontakt

Doppelkontakt

Leuchtbereich

Mögliche Position

## Sequenz von Kontakten an einem Wahlschaltergehäuse mit 3 Positionen

### Position 315°

| | | | | | |
|---|---|---|---|---|---|
| Push | Position | Oberseite | | | |
| | | Unterseite | | | |
| | Position | | Linke Seite | Mitte | Rechte Seite |
| | Zustand | | 1 | 1 | 0 |
| Kontakte | N/O | | Geschlossen | Geschlossen | Offen |
| | N/C | | Offen | Offen | Geschlossen |

### Position 0°

| | | | | | |
|---|---|---|---|---|---|
| Push | Position | Oberseite | | | |
| | | Unterseite | | | |
| | Position | | Linke Seite | Mitte | Rechte Seite |
| | Zustand | | 0 | 0 | 0 |
| Kontakte | N/O | | Offen | Offen | Offen |
| | N/C | | Geschlossen | Geschlossen | Geschlossen |

### Position 45°

| | | | | | |
|---|---|---|---|---|---|
| Push | Position | Oberseite | | | |
| | | Unterseite | | | |
| | Position | | Linke Seite | Mitte | Rechte Seite |
| | Zustand | | 0 | 1 | 1 |
| Kontakte | N/O | | Offen | Geschlossen | Geschlossen |
| | N/C | | Geschlossen | Offen | Offen |