# BI6U-M12-IOL6X2-H1141
# Индуктивный датчик – Связь и конфигурация IO-Link

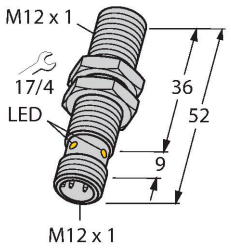


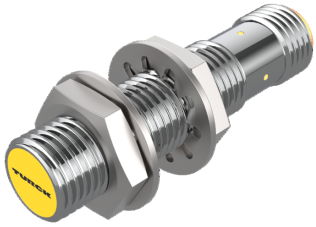

## Технические характеристики

| Тип | BI6U-M12-IOL6X2-H1141 |
|---|---|
| ID № | 1644873 |
| Номинальная дистанция срабатывания | 6 мм |
| Условия монтажа | Заподлицо |
| Безопасное рабочее расстояние | ≤ (0,81 × Sn) мм |
| повторяемость (стабильность) позиционирования | ≤ 2 % полн. шкалы |
| Температурный дрейф | ≤ ± 10 % |
| Гистерезис | 3…15 % |
| Температура окружающей среды | -25…+70 °C |
| Рабочее напряжение | 10…30 В = |
| Остаточная пульсация | ≤ 10 % $U_{ss}$ |
| Номинальный рабочий ток (DC) | ≤ 150 мА |
| Ток холостого хода | ≤ 27 мА |
| Остаточный ток | ≤ 0.1 мА |
| Испытательное напряжение изоляции | ≤ 0.5 кВ |
| Защита от короткого замыкания | да / Циклический |
| Падение напряжения при $I_e$ | ≤ 1.8 В |
| Защита от обрыва / обратной полярности | да / Полный |
| Протокол передачи данных | IO-Link |
| Выходная функция | 4-проводн., НО/НЗ контакт, PNP/NPN |
| Выход 1 | Переключающий выход или режим IO-Link |
| Выход 2 | переключающий выход |
| Частота переключения | 0.5 кГц |
| IO-Link | |
| Спецификация IO-Link | V 1.1 |

## Свойства

- Резьбовой цилиндр M12 × 1
- Хромированная латунь
- Без редукции (factor 1) для всех металлов
- Степень защиты: IP68
- Устойчивость к воздействию магнитных полей
- Высочайшая дистанция срабатывания
- Постоянный ток, 4-проводн., 10…30 В =
- Разъем M12 x 1
- Конфигурация и связь посредством IO-Link версии 1.1 или посредством стандартного ввода/вывода
- Электрические выходы предусматривают возможность независимой настройки конфигурации
- Дистанция срабатывания может настраиваться для каждого выхода и гистерезиса
- Идентификация посредством памяти емкостью 32 байт
- Контроль температуры с регулируемыми пределами
- Различные функции таймера и мониторинга импульсов

## Схема подключения

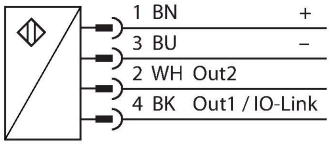


## Принцип действия

Индуктивные датчики созданы для бесконтактного (без износа) детектирования металлических объектов. Датчики uprox3 имеют существенные преимущества благодаря их запатентованной мультикатушечной

BI6U-M12-IOL6X2-H1141| 05-03-2021 07-57 | Технические изменения сохранены

## Технические характеристики

| | |
|---|---|
| IO-Link Порт | Class A |
| Режим коммуникации | COM 2 (38.4 kBaud) |
| Ширина обрабатываемых данных | 16 бит |
| Информация о точке переключения | 2 бит |
| Status bit information | 3 bit |
| Тип фрейма | 2,2 |
| Минимальное время цикла | 8 мс |
| контакт 4 | IO-Link |
| контакт 2 | DI |
| Максимальная длина кабеля | 20 м |
| Включено в SIDI GSDML | да |
| Конструкция | Цилиндр с резьбой, M12 × 1 |
| Размеры | 52  мм |
| Материал корпуса | Металл,CuZn,Хромированный |
| Материал активной поверхности | пластмасса, LCP |
| Макс. момент затяжки корпусной гайки | 7 Нм |
| Электрическое подключение | Разъем, M12 × 1 |
| Вибростойкость | 55 Гц (1 мм) |
| Ударопрочность | 30 g (11 мс) |
| Степень защиты | IP68 |
| Средняя наработка до отказа | 874 лет в соответствии с SN 29500-(Изд. 99) 40 °C |
| Индикатор рабочего напряжения | светодиод, зел. |
| Индикация состояния переключения | светодиод, желтый |

системе. Оптимальные дистанции срабатывания обеспечивают максимальную гибкость применения, надежность и взаимозаменяемость. Датчики uprox3 IO-Link позволяют настроить определенные параметры в предварительно заданных пределах и конфигурацию различных функций устройства, используя IO-Link Master, в соответствии с потребностями пользователя. Для получения более подробной информации обратитесь к руководству по uprox®3 IO-Link.

## Указания по монтажу

Инструкция по монтажу/Описание

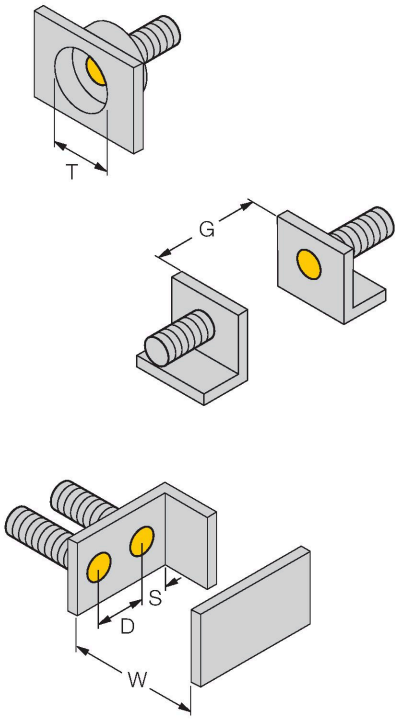


| | |
|---|---|
| Расстояние D | 24 мм |
| Расстояние W | 3 x Sn |
| Расстояние T | 3 x B |
| Расстояние S | 1.5 x B |
| Расстояние G | 6 x Sn |
| Диаметр активной области B | Ø 12 мм |

Датчик вместе с полукольцевым зажимом BSS12 можно установить в любое положение, при этом момент затяжки не должен превышать 0,5 Нм.

## Аксессуары

BST-12B 6947212

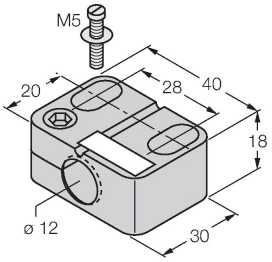


Монтажный зажим для цилиндрических резьбовых датчиков, с упором; материал: PA6

BSS-12 6901321

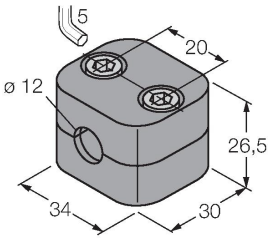


Монтажный зажим для цилиндрических гладких и резьбовых датчиков; материал: Полипропилен

MW-12 6945003

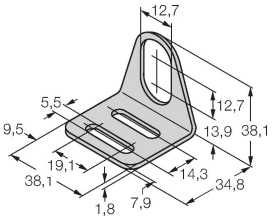


Монтажный кронштейн для цилиндрических резьбовых датчиков; материал: Нержавеющая сталь A2 1.4301 (AISI 304)

## Аксессуары

| Чертеж с размерами | Тип | ID № | |
|---|---|---|---|
| 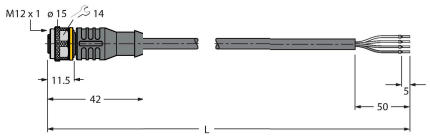  | RKC4.4T-2/TEL | 6625013 | Кабельный соединитель, розетка M12, прямая, 4-конт., длина кабеля: 2 м, материал оболочки: ПВХ, черн.; сертификат cULus; возможны другие длины и материалы кабеля см. www.turck.com |

## Аксессуары

| Чертеж с размерами | Тип | ID № | |
|---|---|---|---|
| 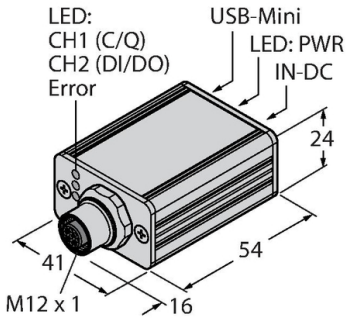  | USB-2-IOL-0002 | 6825482 | Мастер соединения входа/выхода с интегрированным портом USB |