FCS-G1/2A4-NAEX/AL065
Мониторинг потока – Погружного типа без встроенной оценочной электроники

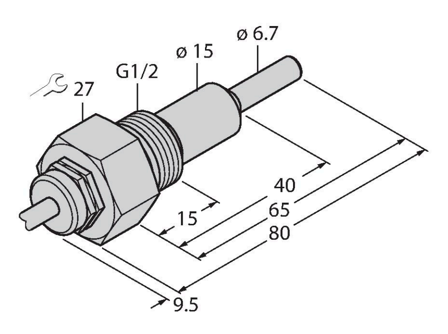

Технические характеристики

Идент. №	6870324
Тип	FCS-G1/2A4-NAEX/AL065
Условия монтажа	Погружной датчик
Рабочий диапазон расхода воздуха [м/с]	2…20 м/с
Время готовности	10…40 с
Время включения	Тип. 5 с (2…30 с)
Время выключения	Тип. 5 с (2…30 с)
Время реакции на изменение температуры	макс. 120 с
Температурный градиент	≤ 1 K/мин
Температура среды	-20…+85 °C
Важное примечание	**Для взрывобезопасных зон применимы значения, приведенные в соответствующих сертификатах Ex (ATEX, IECEX, UL и т. п.).**
Маркировка устройства	II 2 G Ex ib IIC T4 Gb II 2 D Ex ib IIIC T145 °C Db
Тип защиты	Газ Ex ib IIC; пыль Ex ib IIIC
Мощность	≤ 0.69 Вт
Внутренняя индуктивность/емкость	незначительны
Допуск к работе во взрывоопасных условиях согласно сертификату соответствия	TÜV 99 ATEX 1518
Степень защиты	IP67
Средняя наработка до отказа	545 лет в соответствии с SN 29500-(Изд. 99) 40 °C
Конструкция	Погружение
Материал корпуса	Нержавеющая сталь,V4A (1.4571)
Материал датчика	нерж. сталь, AISI 316Ti

Характеристики

- Датчик Ex для газовой среды
- Калориметрический
- Настройка с помощью сигнального процессора Ex
- Светодиодная цепочка на сигнальном процессоре для индикации состояния
- длина сенсора 65 мм
- 4-проводн. через процессор EX0
- Устройство с кабелем
- ATEX категория II 2 G, Ex зона 1
- ATEX категория II 2 D, Ex зона 21

Схема подключения

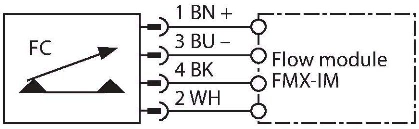

Принцип действия

Работа датчиков контроля потока погружного типа основана на термодинамическом принципе. Измерительная проба нагревается на несколько °C выше относительно среды потока. При движении жидкости вдоль пробы, теплота, сгенерированная в пробе, отводится от датчика. Результирующая температура измеряется и сравнивается с температурой среды. Состояние потока каждой среды может быть получено путем оценки разницы температур. Неизнашиваемые датчики контроля потока TURCK надежно контролируют потоки газов и жидкостей.

Технические характеристики

Макс. момент затяжки гайки	100 Нм
Электрическое подключение	Кабель
Длина кабеля	2 м
Материал оболочки кабеля	ПУР
Поперечное сечение проводника	4x0.25 мм^2
Устойчивость к давлению	10 бар
Подключение к процессу	G ½"

##############

############## ## ###########

2014/34/EC # ######### ### ############## ## ############## ######### ######## EN60079-0: 2012 # EN60079-11:2012.### ############ ############ # ############# ########## ########### ########## ############ ############ ##########.

### ############## ## ############## ##### # ############# # ###############

####### ##### ############# ###### # ########### ### ############# #####
II 2 G (###### II, ########## 2 G, ############### ############# ### ######## ##########).
II 2 G (###### II, ########## 2 D, ############### ############# ### ########### ###).

########## / #### # #############

#################, ############### # ################## ############### # ################## ########## ################## ######### ###### ######### ######### # ######## ####### ######, ############ ###########, ########## ############# ############### ############# ## ############## #####.##########, ############### ############### # ########### ######## ######### ######### ###########.

Exi # ############# # EN 60079-0 # EN 60079-11. ########## ########## ############ ########### ######### ############## ###########.##### ############## # ###### ##### ###### ## ###### ################ ## ############### ######### Exi. #### ###### ############## # ############### #############, ########## ############ ######### ### ################### # ############ # ############ EN60079-14.

########### ## ########## # #######

######### ############# ###### ## ############ ############## ######### # ########. ######## ############ ########### ###### # ####### ###### ######## #####. ## ############ ###### ######## # ###### #### # ## ########### ######## ####### #####. ###### # ############## ###### ###### #### ######### ## ########## ############# ###########. ########## ##### ############## ####### ## ######## ########-########## #####. ###### ## ############# ##### # ############## ############# ######## ## ########### # # ############ #########. ### ####, ##### ######### ########### ###########, ######### ########## ######### ########## ###### ####### ################ ##### ########### ####### # ######### #######.

############ ####### ### ############ ########### ######

############.

# ############

#################. ##### ####### ### ########## # ############ ########, ############## ## ###############, ###### ## ##### ############## ######## ######## # #############. ########## ###### ## ############ ####### ##########.