RJ45C6 T1V 3.0N4N TY

Weidmüller Interface GmbH & Co. KG
Klingenbergstraße 26
D-32758 Detmold
Germany

www.weidmueller.com

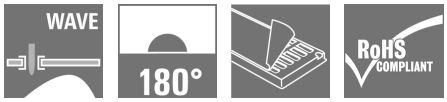

Ассортимент продукции включает следующие модели:
• 90°, лежащая (горизонтальная) и 180°, стоящая (вертикальная)
• Защелка верх / защелка вниз;
• Технология пайки THT или THR
• Широкий ассортимент различных видов конструкции, также со встроенными светодиодами и печатными площадками для экранирования
• Категория эксплуатационных характеристик от кат. 3 до кат. 6
• Упаковка – лоток (TY) или рулон (лента на катушке, RL)
• Совместимость с модульным разъемом RJ45 в соответствии со стандартами ANSI/TIA-1096-A и IEC 60603
• Диэлектрическая прочность ≥ 1500 В пер. тока, среднеквадратичное значение (2250 В пер. тока, амплитудное значение) в соответствии со стандартом IEEE 802.3
• Диэлектрическая прочность ≥ 1500 В перем. тока (амплитудное значение) или ≥ 1500 В пост. тока в соответствии со стандартом с IEC 60603

Особенности и преимущества:
• Расширенный диапазон температур: от –40 до +85 °C для достижения максимальных значений рабочих характеристик
• Слой золота повышенной прочности (30 мкм) для улучшения защиты от коррозии
• Расстояние по меньшей мере 0,3 мм обеспечивает отличный результат пайки

Основные данные для заказа

Исполнение	Штекерный соединитель печатной платы, Штекеры RJ45, Cat. 6 , Соединение THT под пайку, 180°, Светодиод: Нет, Количество полюсов: 8, Лоток (ручная сборка)
Номер для заказа	2626050000
Тип	RJ45C6 T1V 3.0N4N TY
GTIN (EAN)	4050118630190
Кол.	160 Шт.
Упаковка	Лоток (ручная сборка)

Дата создания 18 апреля 2021 г. 4:42:01 CEST

RJ45C6 T1V 3.0N4N TY

Weidmüller Interface GmbH & Co. KG
Klingenbergstraße 26
D-32758 Detmold
Germany

www.weidmueller.com

Технические данные

Размеры и массы

Высота	16,5 мм	Высота (в дюймах)	0,65 inch
Высота, мин.	16,5 мм	Глубина	16,2 мм
Глубина (дюймов)	0,638 inch	Масса нетто	6,719 g
Ширина	15,8 мм	Ширина (в дюймах)	0,622 inch

Упаковка

Упаковка	Лоток (ручная сборка)	Длина VPE	0 м
VPE c	0 м	Высота VPE	0 м

Системные характеристики

Вид защиты	IP20	Длина контактного штифта (l)	3 мм
Категория	Cat. 6	Категория эксплуатационных характеристик	Cat. 6
Количество контактных штырьков на полюс	1	Количество полюсов	8
Материал экрана	Латунь никелированная	Монтаж на печатной плате	Соединение THT под пайку
Поверхность экрана	никелированный	Светодиод	Нет
Серия изделия	Данные OMNIMATE – модульный штекер RJ45	Техпроцесс пайки	Пайка вручную, Пайка волной припоя
Угол вывода	180°	Шаг в мм (P)	1,27 мм
Экранирование	Да		

Электрические свойства

Номинальное напряжение	125 V	Электрическая прочность, контакт / контакт	1000 В DC
Электрическая прочность, контакт / экран	1500 В пост. тока		

Данные о материалах

Изоляционный материал	PA 66	Цветовой код	черный
Таблица цветов (аналогич.)	RAL 9011	Класс пожаростойкости UL 94	V-0
Поверхность контакта	Золото поверх никеля	Рабочая температура, мин.	-40 °C
Рабочая температура, макс.	85 °C		

Классификации

ETIM 6.0	EC002637	ETIM 7.0	EC002637
ECLASS 9.0	27-44-04-02	ECLASS 9.1	27-44-04-02
ECLASS 10.0	27-44-04-02	ECLASS 11.0	27-46-02-01

Сертификаты

ROHS	Соответствовать

Загрузки

Технические данные	STEP
Брошюра/каталог	Catalogues in PDF-format

Дата создания 18 апреля 2021 г. 4:42:01 CEST

RJ45C6 T1V 3.0N4N TY

Weidmüller Interface GmbH & Co. KG
Klingenbergstraße 26
D-32758 Detmold
Germany

www.weidmueller.com

Изображения

Габаритный чертеж

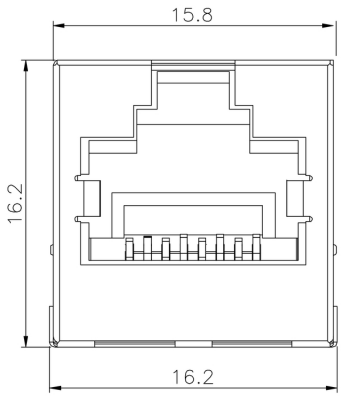

Габаритный чертеж

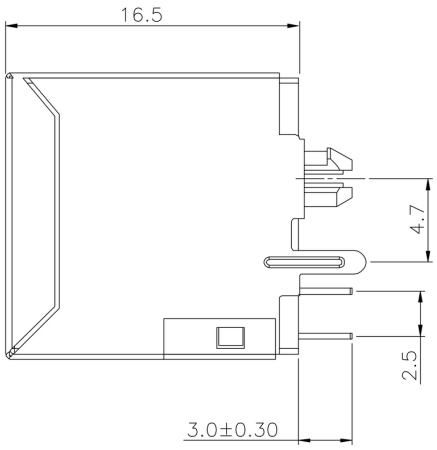

Габаритный чертеж

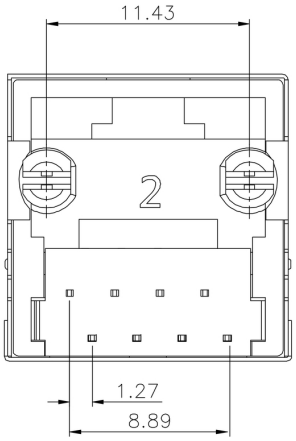

Чертеж PCB платы

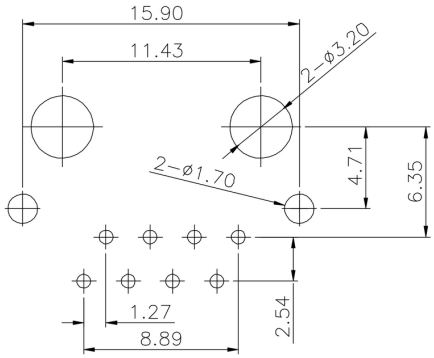

RJ45C6 T1V 3.0N4N TY

Weidmüller Interface GmbH & Co. KG
Klingenbergstraße 26
D-32758 Detmold
Germany

www.weidmueller.com

Изображения

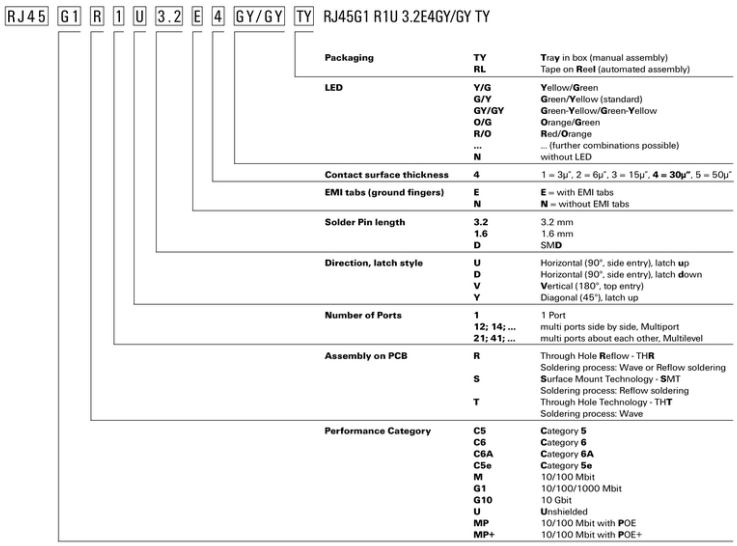

Условные обозначения

Дата создания 18 апреля 2021 г. 4:42:01 CEST

Recommended wave solderding profiles

Weidmüller Interface GmbH & Co. KG
Klingenbergstraße 16
D-32758 Detmold
Germany
Fon: +49 5231 14-0
Fax: +49 5231 14-292083
www.weidmueller.com

Single Wave:

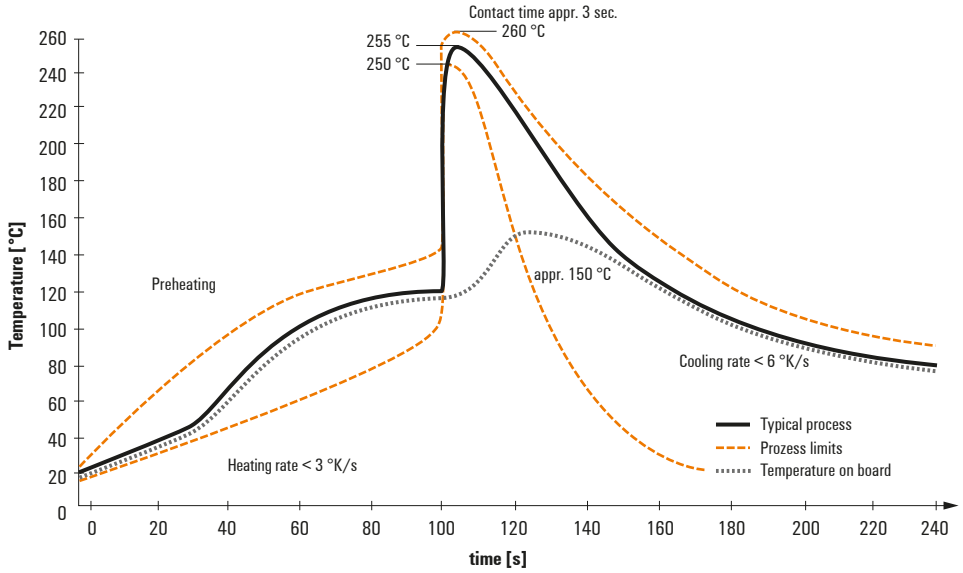

Double Wave:

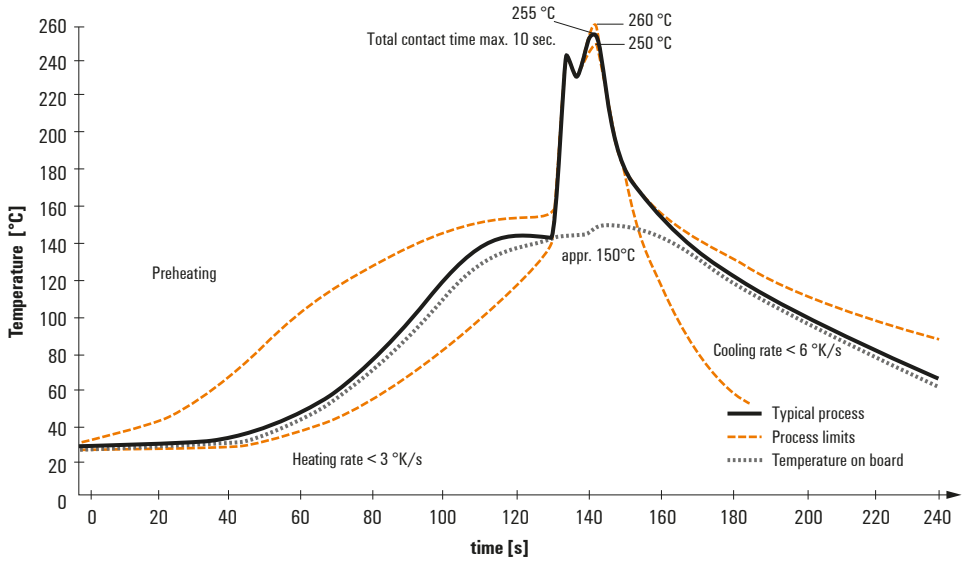

Wave soldering profiles

Wired connection elements should be processed in accordance with the DIN EN 61760-1 standard. We have included two recommendations for practical wave soldering profiles, with which Weidmüller PCB terminals and connectors are qualified.

When choosing a suitable profile for your application, the following factors also need to be considered:
- PCB thickness
- Proportion of Cu in the layers
- Single/double-sided assembly
- Product range
- Heating and cooling rates

The single and double wave profiles each indicate the recommended operating range, including the maximum soldering temperature of 260°C. In practice, the maximum soldering temperature is quite often well below the above maximum profile.

We reserve the right to make technical changes.