# DRIKIT 230VAC 1CO LD

**Weidmüller Interface GmbH & Co. KG**
Klingenbergstraße 26
D-32758 Detmold
Germany

www.weidmueller.com

## Zdjęcie produktu

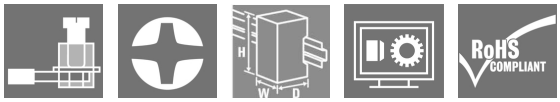


- Zestaw montażowy składa się z przekaźnika, gniazda i zatrzasku mocującego
- Sprawność przetestowana w 100%
- 100% kontrola izolacji dielektrycznej pomiędzy wejściem a wyjściem
- 1 styk przełączny CO
- Opcjonalnie: przycisk testowy z oznaczeniem kolorami dla cewek (AC czerwona / DC niebieska)
- Jasna kontrolka LED statusu (cewka AC: czerwona / cewka DC: zielona)

### Ogólne dane zamówieniowe

| | |
|---|---|
| Wykonanie | D-SERIES DRI, Moduł przekaźnikowy, Liczba styków: 1, zestyk przełączny AgSnO, Znamionowe napięcie sterowania: 230 V AC, prąd trwały: 10 A, złącze śrubowe |
| Nr zam. | 2476730000 |
| Typ | DRIKIT 230VAC 1CO LD |
| GTIN (EAN) | 4050118496956 |
| Ilość | 10 Szt. |
| Właściwa podstawka | 7760056350 |
| Właściwy przekaźnik | 7760056309 |

Data sporządzenia 20 marca 2021 23:21:04 CET

# DRIKIT 230VAC 1CO LD

**Weidmüller Interface GmbH & Co. KG**
Klingenbergstraße 26
D-32758 Detmold
Germany

www.weidmueller.com

## Dane techniczne

### Wymiary i ciężary

| | | | |
|---|---|---|---|
| Głębokość | 67,7 mm | Głębokość (cale) | 2,665 inch |
| Masa netto | 58,6 g | Szerokość | 15,8 mm |
| Szerokość (cale) | 0,622 inch | Wysokość | 80,2 mm |
| Wysokość (cale) | 3,157 inch | | |

### Temperatury

| | | | |
|---|---|---|---|
| Temperatura magazynowania | -40 °C...85 °C | Temperatura eksploatacyjna | -40 °C...55 °C |
| Wilgotność | 35...85 % wzgl. wilgotności, bez obroszenia | | |

### Zgodność produktu z wymogami środowiska naturalnego

| | |
|---|---|
| REACH SVHC | Lead 7439-92-1 |

### Strona sterownicza

| | | | |
|---|---|---|---|
| Napięcie zadziałania / zwolnienia, typ. | 184 V / 69 V AC | Prąd znamionowy AC | 4,9 mA |
| Rezystancja cewki | 23500 Ω ± 10 % | Wskazanie statusu | Czerwona dioda LED |
| Znamionowe napięcie sterujące | 230 V AC | moc znamionowa | 1,1 VA |

### Strona obciążenia

| | | | |
|---|---|---|---|
| Ciągły prąd | 10 A | Napięcie znamionowe sterowania | 250 V AC |
| Napięcie łączeniowe DC, max. | 250 V | Obciążalność przy napięciu przemiennym (obciążenie rezystancyjne), maks. | 2500 VA |
| Obciążalność przy napięciu stałym (obciążenie rezystancyjne), maks. | 240 W @ 24 V | Opóźnienie wyłączenia | ≤ 10 ms |
| Opóźnienie włączenia | ≤ 15 ms | max. częstotliwość załączania przy obciążeniu znamionowym | 0,1 Hz |
| min. moc włączalna | 10 mA @ 24 V, 10 mA @ 12 V, 100 mA @ 5 V | | |

### Dane zestyku

| | | | |
|---|---|---|---|
| Typ zestyku | 1 zestyk przełączny (AgSnO) | Żywotność mechaniczna | 10 x $10^6$ połączeń |

### Dane ogólne

| | |
|---|---|
| Szyna | TS 35 |
| Przycisk testowy | Nie |
| Mechaniczny wskaźnik położenia przełącznika | Nie |
| Barwny | czarny |

# DRIKIT 230VAC 1CO LD

**Weidmüller Interface GmbH & Co. KG**
Klingenbergstraße 26
D-32758 Detmold
Germany

www.weidmueller.com

## Dane techniczne

| | | |
|---|---|---|
| Komponent o klasie palności UL94 | Komponent | Obudowa |
| | Klasa palności UL94 | V-2 |
| | Komponent | Stopa montażowa |
| | Klasa palności UL94 | HB |
| | Komponent | Zatrzask mocujący |
| | Klasa palności UL94 | HB |
| | Komponent | Pokrywa przekaźnika |
| | Klasa palności UL94 | V-2 |
| | Komponent | Płyta bazowa przekaźnika |
| | Klasa palności UL94 | V-0 |
| | Komponent | Wskaźnik stanu przekaźnika |
| | Klasa palności UL94 | HB |

### Koordynacja izolacji

| | | | |
|---|---|---|---|
| Kategoria przepięciowa | III | Napięcie znamionowe | 250 V |
| Odstęp wejście – wyjście po izolacji oraz izolacyjny powietrzny | ≥ 3 mm | Stopień ochrony | IP20 |
| Stopień zanieczyszczenia | 2 | Wytrzymałość dielektryczna otwartego styku | 1 $kV_{eff}$ / 1 min |
| Wytrzymałość dielektryczna, wejście/wyjście | 4 $kV_{ef}$ / 1 Min. | grupa materiałów izolacyjnych | IIIb |
| udarowe napięcie wytrzymywane | 4,8 kV (1,2/50 µs) | | |

### Dalsze szczegóły aprobat / norm

| | | | |
|---|---|---|---|
| Normy | IEC 61810-1, EN 60664-1:2007, EN 61000-6-2:2005, EN 61000-6-4:2007 + A1:2011 | Nr certyfikatu (cURus) przekaźnik | E312083 |
| Nr certyfikatu (cURus) podstawka | E355547 | | |

### Dane przyłączeniowe

| | | | |
|---|---|---|---|
| Metoda wykonywania złącz | złącze śrubowe | Długość usunięcia izolacji przyłącza pomiarowego | 8 mm |
| Moment obrotowy dociągający, min. | 0,5 Nm | Moment obrotowy dociągający, maks. | 0,8 Nm |
| Zakres zacisków przyłącza pomiarowego | 1,5 mm² | Zakres zaciskania, min. | 0,25 mm² |
| Zakres zaciskania, maks. | 4 mm² | Przekrój przyłącza przewodu, jednodrutowy, min. | 0,25 mm² |
| Przekrój przyłącza przewodu, jednodrutowy, max. | 4 mm² | Przekrój przyłącza przewodu, cienki przewód wielodrutowy, min. | 0,25 mm² |
| Przekrój przyłącza przewodu, z cienkiego drutu, maks. | 4 mm² | Przekrój przyłącza przewodu, cienki przewód wielodrutowy z tulejkami kablowymi DIN 46228/4, min. | 0,25 mm² |
| Przekrój przyłącza przewodu, cienki przewód wielodrutowy z tulejkami kablowymi DIN 46228/4, maks. | 4 mm² | przekrój przyłącza przewodu, cienkodrutowy, AEH (DIN 46228-1), min. | 0,25 mm² |
| przekrój przyłącza przewodu, cienkodrutowy, AEH (DIN 46228-1), maks. | 4 mm² | Wielkość ostrza | Gr. PH1 |
| sprawdzian trzpieniowy wg 60 947-1 | A3 | | |

### Klasyfikacje

| | | | |
|---|---|---|---|
| ETIM 6.0 | EC001437 | ETIM 7.0 | EC001437 |
| ECLASS 9.0 | 27-37-16-01 | ECLASS 9.1 | 27-37-16-01 |
| ECLASS 10.0 | 27-37-16-01 | ECLASS 11.0 | 27-37-16-01 |

# DRIKIT 230VAC 1CO LD

**Weidmüller Interface GmbH & Co. KG**
Klingenbergstraße 26
D-32758 Detmold
Germany

www.weidmueller.com

## Dane techniczne

### Dopuszczenia

| | |
|---|---|
| Dopuszczenia | |
| ROHS | Zgodny |

### Pobieranie

| | |
|---|---|
| Dopuszczenie/Certyfikat/Deklaracja zgodności | EU Konformitätserklärung / EU Declaration of Conformity |
| Dane projektowe | STEP |
| Dane projektowe | EPLAN, WSCAD, Zuken E3.S |

# DRIKIT 230VAC 1CO LD

**Weidmüller Interface GmbH & Co. KG**
Klingenbergstraße 26
D-32758 Detmold
Germany

www.weidmueller.com

## Rysunki

### Schemat połączeń

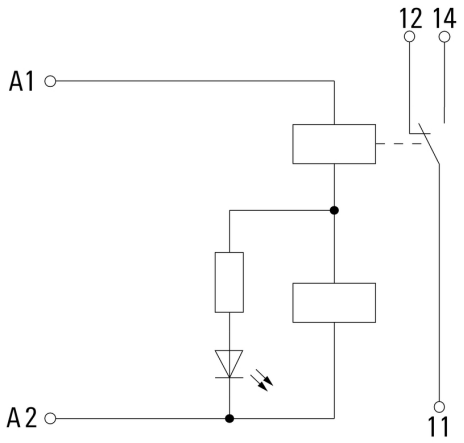


### Wykres

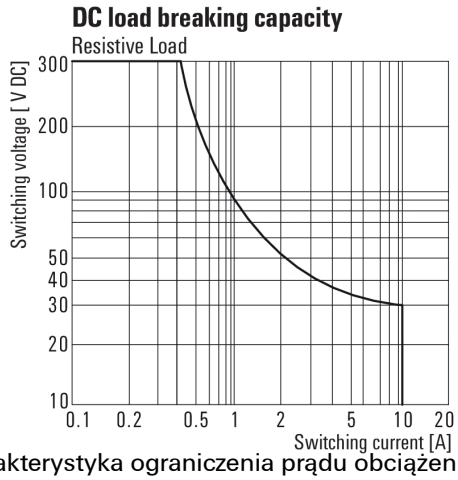


Charakterystyka ograniczenia prądu obciążenia DC
Obciążenie rezystancyjne

### Wykres

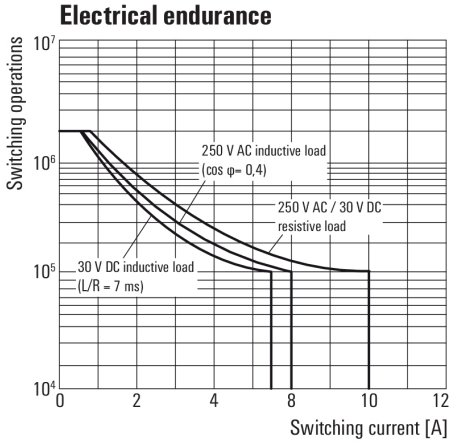


Trwałość elementów elektrycznych

### Wykres

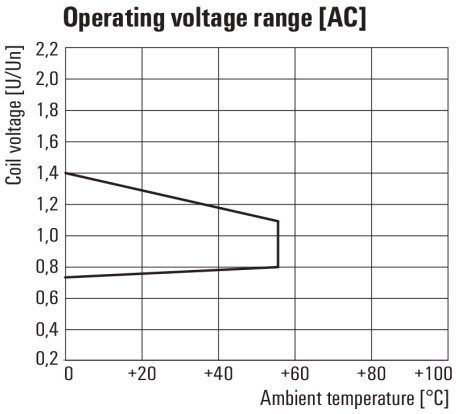


Roboczy zakres napięcia przemiennego

### Rysunek wymiarowany

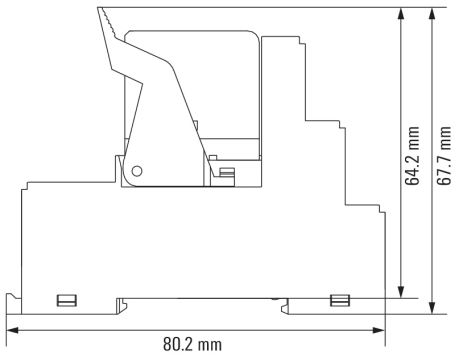

# DRIKIT 230VAC 1CO LD

**Weidmüller Interface GmbH & Co. KG**
Klingenbergstraße 26
D-32758 Detmold
Germany

www.weidmueller.com

## Rysunki

### Pozostałe

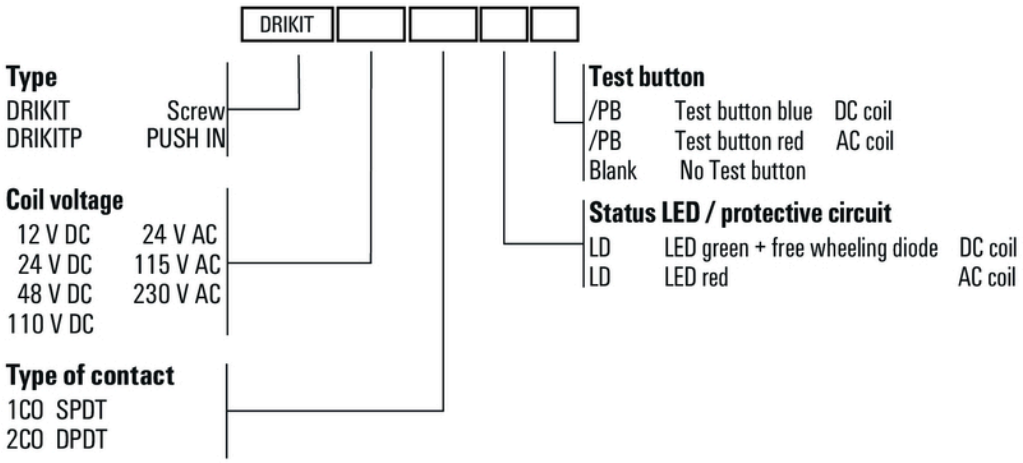


Kody typów