ADP 6

Weidmüller Interface GmbH & Co. KG
Klingenbergstraße 26
D-32758 Detmold
Germany

www.weidmueller.com

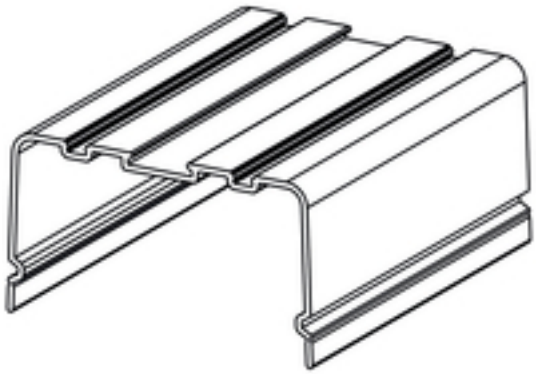

Универсальный - более универсальный - профильная форма

Корпус профильной формы - универсальный системный блок из цветных и прозрачных пластмассовых профилей и несущих модулей Превосходная комбинация произвольно устанавливаемых в ряд модулей со стандартным шагом и отрезаемых точно в размер изделий, отмеряемых метрами, создает оптимальный баланс между универсальностью и экономичностью.

• Защелкивающиеся профили со стандартной шириной в диапазоне 5-45 мм обеспечивают поддержку всех распространенных форматов плат.
• Изменяемая монтажная высота гарантирует максимальную плотность монтажа даже при использовании крупных электронных узлов.
• Различные варианты монтажа делают непосредственный монтаж корпусов таким же простым, как фиксация на монтажной рейке
• Прочные крышки надежно защищают узлы от внешних воздействий

Формула успеха: изменяемый профиль + модульные профильные детали = гибкая концепция корпуса с большой полезной площадью для печатной платы. Модульная концепция оптимально подходит для узлов с большой занимаемой площадью и особенно оправдывает себя при малом количестве единиц оборудования или изменяемой монтажной ширине.

Основные данные для заказа

Исполнение	Кожух, RS 80 прозрачный, Профиль крышки, Ширина: 80.7 mm
Номер для заказа	4167160000
Тип	ADP 6
GTIN (EAN)	4032248415120
Кол.	1 м

Дата создания 11 апреля 2021 г. 14:22:22 CEST

ADP 6

Weidmüller Interface GmbH & Co. KG
Klingenbergstraße 26
D-32758 Detmold
Germany

www.weidmueller.com

Технические данные

Размеры и массы

Высота	44,3 мм	Высота (в дюймах)	1,744 inch
Длина	1 000 мм	Длина (в дюймах)	39,37 inch
Масса нетто	311 g	Ширина	80,7 мм
Ширина (в дюймах)	3,177 inch		

Данные о материалах

Изоляционный материал	PA 66	Класс пожаростойкости UL 94	V-0
Сравнительный показатель пробоя (CTI)	>= 600		

Общие данные

Вид защиты	IP20	Способность к заливке	Нет
Цветовой код	прозрачный		

Классификации

ETIM 6.0	EC002848	ETIM 7.0	EC002848
ECLASS 9.0	27-14-11-92	ECLASS 9.1	27-14-11-92
ECLASS 10.0	27-14-11-92	ECLASS 11.0	27-14-11-92

Сертификаты

ROHS	Соответствовать

Загрузки

Технические данные	STEP

ADP 6

Weidmüller Interface GmbH & Co. KG
Klingenbergstraße 26
D-32758 Detmold
Germany

www.weidmueller.com
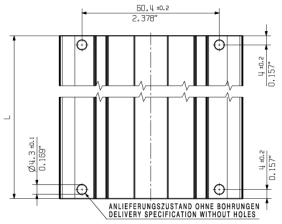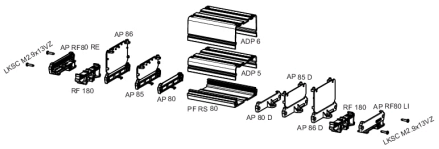
Изображения