HDC 04A KOLU 1PG11G

Weidmüller Interface GmbH & Co. KG
Klingenbergstraße 26
D-32758 Detmold
Germany

www.weidmueller.com

Dzięki specjalnemu stopowi odlewniczemu i wielowarstwowemu lakierowaniu powierzchni, obudowy HDC są perfekcyjnie zabezpieczone.
Inteligentnie zaprojektowany system ryglowania jest wykonany ze stali nierdzewnej. Dzięki temu cechuje się dużą trwałością oraz odpornością na korozję i uderzenia.
Ryglowanie obudowy zapewnia bezpieczeństwo systemu.
Nasz niepowtarzalny, opatentowany system sprężyn zapewnia skuteczność ryglowania obudowy i chroni przez niezamierzonym otwarciem.
Nanoszone laserowo oznaczenia umożliwiają szybkie i łatwe identyfikowanie. Aby każdy produkt można było natychmiast przyporządkować, na obudowie wypala się laserem trwałe oznakowanie.
Obudowy RockStar® IP65 / NEMA Typ 4X firmy Weidmüller to Państwa pierwszy wybór w kategorii obudów przemysłowych o stopniu ochrony IP 65.

Ogólne dane zamówieniowe

Wykonanie	obudowa HDC, Wielkość konstrukcyjna: 1, Stopień ochrony: IP65 (po podłączeniu), Obudowa złącza, Zatrzask mocujący boczny u dołu, standard, Wymiary wlotów kablowych: PG 11
Nr zam.	1652500000
Typ	HDC 04A KOLU 1PG11G
GTIN (EAN)	4008190402570
Ilość	1 Szt.

HDC 04A KOLU 1PG11G

Weidmüller Interface GmbH & Co. KG
Klingenbergstraße 26
D-32758 Detmold
Germany

www.weidmueller.com

Dane techniczne

Wymiary i ciężary

Głębokość	26,5 mm	Głębokość (cale)	1,043 inch
Masa netto	41 g	Szerokość	36,5 mm
Szerokość (cale)	1,437 inch	Wysokość	77,5 mm
Wysokość (cale)	3,051 inch		

Temperatury

Temperatura graniczna	-40 °C ... 125 °C

Zgodność produktu z wymogami środowiska naturalnego

REACH SVHC	Lead 7439-92-1	
Odporność chemiczna	Substancja	Aceton
	Odporność chemiczna	Warunkowo odporny
	Substancja	Olej wiertniczy
	Odporność chemiczna	Odporny
	Substancja	Olej napędowy
	Odporność chemiczna	Odporny
	Substancja	Alkohol etylowy
	Odporność chemiczna	Odporny
	Substancja	Olej przekładniowy
	Odporność chemiczna	Odporny
	Substancja	Olej hydrauliczny
	Odporność chemiczna	Odporny
	Substancja	Płyn chłodzący
	Odporność chemiczna	Odporny
	Substancja	Benzyna ropopochodna
	Odporność chemiczna	Odporny
	Substancja	Pocenie
	Odporność chemiczna	Odporny
	Substancja	Benzyna wysokiej jakości
	Odporność chemiczna	Warunkowo odporny
	Substancja	Woda
	Odporność chemiczna	Odporny
	Substancja	UV
	Odporność chemiczna	Niestabilny
	Substancja	Ozon
	Odporność chemiczna	Niestabilny

Dane ogólne

Obudowy EMC	Nie	Podstawowy materiał obudowy	odlew ciśnieniowy aluminiowy
Powierzchnia	lakier proszkowy	Stopień ochrony	IP65 (po podłączeniu)
moment dokręcający	0,5 Nm	tworzywo element ryglujący	stal nierdzewna, wolna od rdzy

HDC 04A KOLU 1PG11G

Weidmüller Interface GmbH & Co. KG
Klingenbergstraße 26
D-32758 Detmold
Germany

www.weidmueller.com

Dane techniczne

wersja

Forma konstrukcyjna	standard	Odpowiednie do ModuPlug®	Nie
Typ	Przedłużenie sprzęgu	Wielkość konstrukcyjna	1
Wymiary wlotów kablowych	PG 11	część górna/część dolna/wieko	część dolna
gwint (wewnętrzny)	PG 11	liczba wpustów kablowych u góry	1
liczba wpustów kablowych z boku	0	moment dokręcający	0,5 Nm
wersja obudowy	Obudowa złącza	wersja pałąka	Zacisk mocujący boczny
wersja systemu zamykania	Zatrzask mocujący boczny u dołu	wpust kablowy	z gwintowaniem

wymiary

długość obudowy	26,5 mm	szerokość obudowy C	26,8 mm
wpust kablowy	z gwintowaniem	wysokość obudowy B	53,5 mm

Klasyfikacje

ETIM 6.0	EC000437	ETIM 7.0	EC000437
ECLASS 9.0	27-44-02-02	ECLASS 9.1	27-44-02-02
ECLASS 10.0	27-44-02-02	ECLASS 11.0	27-44-02-02

Dopuszczenia

Dopuszczenia	
ROHS	Zgodny
UL File Number Search	E92202

Pobieranie

Dopuszczenie/Certyfikat/Deklaracja zgodności	Manufacturer's declaration
Dane projektowe	STEP
Dane projektowe	EPLAN, WSCAD
Dokumentacja techniczna	1652500000_HDC_04A_KLU_1PG11G_STP_Blatt__1.pdf

Data sporządzenia 19 marca 2021 16:57:28 CET

HDC 04A KOLU 1PG11G

Weidmüller Interface GmbH & Co. KG
Klingenbergstraße 26
D-32758 Detmold
Germany

www.weidmueller.com
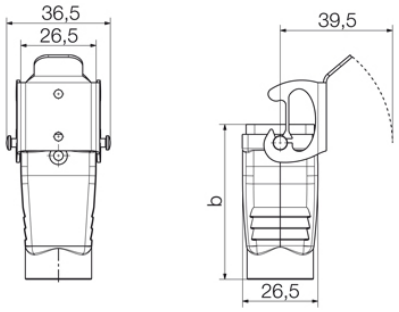
Rysunki